BLX4R

Wireless System

The Shure digital wireless system, BLX4R, user guide.
Version: 7.1 (2024-C)

Table of Contents

BLX4R Wireless System 3

BELANGRIJKE VEILIGHEIDSINSTRUCTIES 3

Snelstartgids 4

BLX4R-ontvanger 6

LCD-scherm ontvanger 7

Zenders 7

BLX1 7

BLX2 8

LED-indicatoren van zender 9

Een enkel systeem instellen 9

Groep en kanaal van zender instellen 10

Groep (letter) 10

Kanaal (nummer) 10

Meerdere systemen instellen 10

Groep en kanaal van ontvanger handmatig instellen 11

Groep (letter) 11

Kanaal (nummer) 11

Tips om de prestaties van een draadloos systeem te verbeteren 11

Hoe krijgt u goed geluid? 12

De juiste microfoonplaatsing 12

De headsetmicrofoon dragen 12

Versterkingsfactor aanpassen 12

BLX1 13

BLX2 13

Batterijen 13

Bedieningselementen vergrendelen en ontgrendelen 14

Zender (vergrendelen/ontgrendelen) 14

Ontvanger (vergrendelen/ontgrendelen) 14

Uitschakelen 14

De bodypackzender dragen 14

Identificatiekapjes verwijderen en plaatsen 15

Ontvanger in rack monteren 15

Probleemoplossing 16

Accessoires 18

Bijgeleverde accessoires 18

Optionele accessoires 18

Productgegevens 19

BLX1 20

BLX2 20

BLX4R 21

Certificering 22

BLX1, BLX2, BLX4R 22

BLX4R
Wireless System

BELANGRIJKE VEILIGHEIDSINSTRUCTIES

1. LEES deze instructies.
2. BEWAAR deze instructies.
3. NEEM alle waarschuwingen in acht.
4. VOLG alle instructies op.
5. GEBRUIK dit apparaat NIET in de buurt van water.
6. REINIG UITSLUITEND met een droge doek.
7. Blokkeer de ventilatieopeningen NIET. Zorg dat er voldoende afstand wordt gehouden voor een adequate ventilatie. Installeer het product volgens de instructies van de fabrikant.
8. Plaats het apparaat NIET in de buurt van warmtebronnen, zoals open vuur, radiatoren, warmteroosters, kachels of andere apparaten (waaronder versterkers) die warmte genereren. Plaats geen bronnen van open vuur in de buurt van het product.
9. Zorg ervoor dat de beveiliging van de gepolariseerde stekker of randaardestekker NIET wordt aangetast. Een gepolariseerde stekker heeft twee pennen waarbij er één breder is dan de andere. Een randaardestekker heeft twee pennen en een derde aardaansluitingpen. De breedste pen en de derde aardaansluitingpen zijn bedoeld om uw veiligheid te garanderen. Als de meegeleverde stekker niet in de contactdoos past, vraagt u een elektricien om de verouderde contactdoos te vervangen.
10. Zorg ervoor dat er NIET over het netsnoer kan worden gelopen en het niet wordt afgekneld, vooral bij stekkers en uitgangen en op de plaats waar het snoer aan het apparaat vastzit.
11. GEBRUIK UITSLUITEND door de fabrikant gespecificeerde hulpstukken/accessoires.
12. GEBRUIK het apparaat UITSLUITEND in combinatie met een door de fabrikant gespecificeerde of bij het apparaat meegeleverde wagen, standaard, driepoot, beugel of tafel. Wees bij gebruik van een wagen voorzichtig tijdens het verplaatsen van de wagen met het apparaat om letsel door omkantelen te voorkomen.



13. HAAL de stekker van dit apparaat UIT de contactdoos tijdens onweer/bliksem of wanneer het lange tijd niet wordt gebruikt.
14. Laat onderhoud altijd UITVOEREN door bevoegd onderhoudspersoneel. Onderhoud moet worden uitgevoerd wanneer het apparaat op enigerlei wijze is beschadigd, bijvoorbeeld bij beschadiging van het netsnoer of de stekker, als er vloeistof of voorwerpen in het apparaat zijn terechtgekomen, het apparaat is blootgesteld aan regen of vocht, niet naar behoren werkt of is gevallen.
15. STEL het apparaat NIET bloot aan druppels en rondspattend vocht. PLAATS GEEN met vloeistof gevulde objecten, bijvoorbeeld een vaas, op het apparaat.
16. De NETSTEKKER of een koppelstuk van het apparaat moet altijd klaar voor gebruik zijn.
17. Het door het apparaat verspreide geluid mag niet meer zijn dan 70 dB(A).
18. Apparaten van een KLASSE I-constructie moeten worden aangesloten op een WANDCONTACTDOOS met beschermende aardaansluiting.
19. Stel dit apparaat niet bloot aan regen of vocht om het risico op brand of elektrische schokken te verminderen.

20. Probeer dit product niet te wijzigen. Anders kan lichamelijk letsel optreden en/of het product defect raken.
21. Gebruik dit product binnen de gespecificeerde bedrijfstemperaturen.

⚠	Dit symbool geeft aan dat in deze eenheid een gevaarlijk spanning aanwezig is met het risico op een elektrische schok.
⚠	Dit symbool geeft aan dat in de documentatie bij deze eenheid belangrijke bedienings- en onderhoudsinstructies zijn opgenomen.

Snelstartgids

1. Sluit ontvanger aan op voedingsbron.

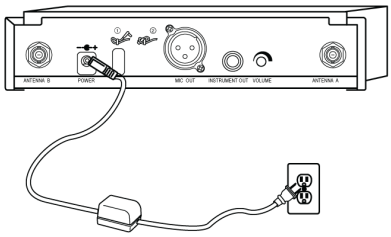

2. Sluit ontvanger aan op mengpaneel of versterker. Druk op de aan/uit-knop om de ontvanger in te schakelen.



3. Druk op de knop 'group' op de ontvanger om een groepsscan uit te voeren.

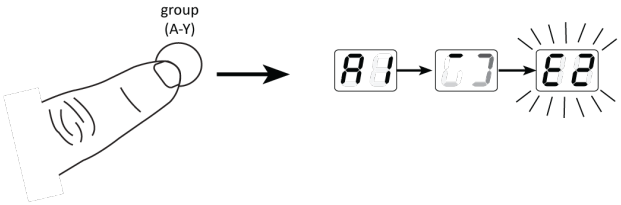

4. Plaats de batterijen en schakel de zender in.

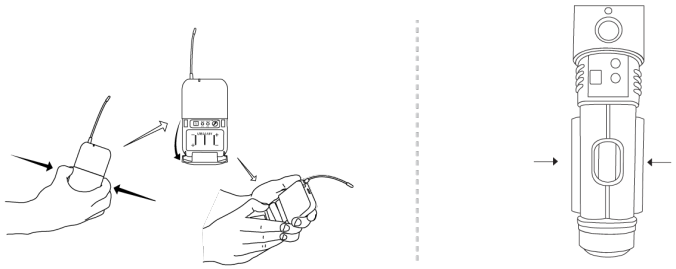

5. Stel de groep en het kanaal op de zender in zodat deze overeenkomen met de ontvanger. De RF-balkjes en batterij-LED op de ontvanger lichten op.

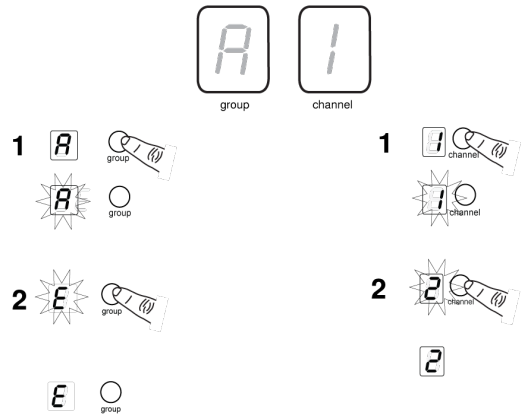

Bij het instellen van aanvullende systemen laat u de eerste zender en ontvanger AAN staan. Stel handmatig voor elke aanvullende ontvanger de groep zo in dat deze overeenkomt met de eerste ontvanger. Opmerking: Wanneer de groep is geselecteerd, voert de ontvanger automatisch een kanaalscan uit om een beschikbare frequentie te zoeken. Stel de zenderfrequentie zo in dat deze overeenkomt met de ontvanger.

6. Als het geluid te zacht of vervormd is, regel dan de versterkingsfactor hierop af.

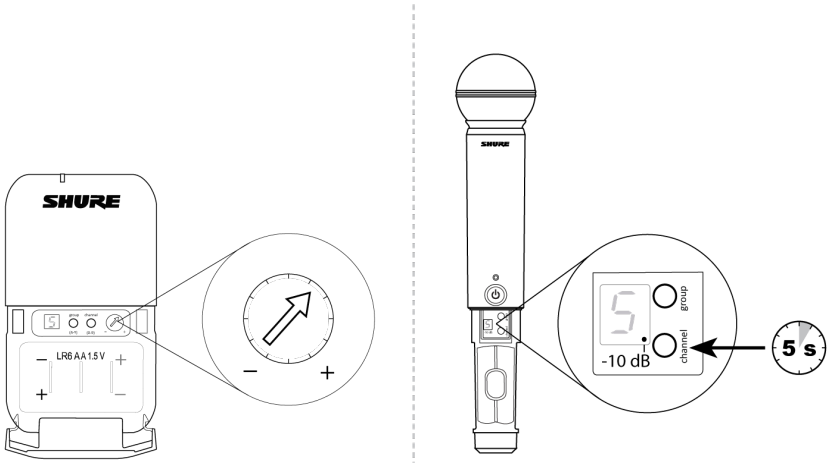

BLX4R-ontvanger

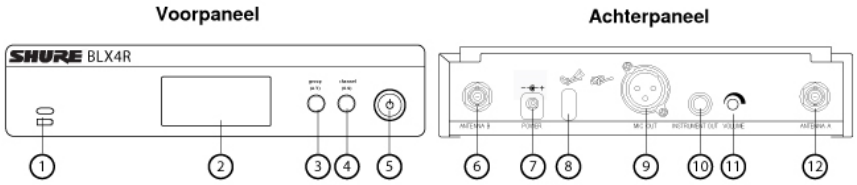

① Batterij-LED zender

- Groen = Gebruiksduur langer dan 1 uur
- Rood = Gebruiksduur korter dan 1 uur

② LCD-display

Geeft instellingen van ontvanger en zender weer.

③ Knop group

- Scannen: druk de knop 'group' in en laat deze weer los om te scannen naar een open groep en kanaal.
- Handmatig: houd de knop 'group' ingedrukt om een groep te selecteren.

④ Knop channel

- Scannen: druk de knop 'channel' in en laat deze weer los om te scannen naar een open kanaal.
- Handmatig: houd de knop 'channel' ingedrukt om een kanaal te selecteren.

⑤ Aan/uit-knop

Hiermee wordt de ontvanger in- of uitgeschakeld.

⑥ Antennebus B

BNC-connector voor antenne B.

⑦ DC-voedingsbus

Voor externe gelijkstroomvoedingsbron (12 tot 15 V DC).

⑧ Trekontlastingslus voor voedingskabel

Hiermee wordt de voedingskabel vastgemaakt aan de ontvanger.

⑨ Mic Out XLR-audio-uitgangsconnector

Levert een audio-uitgangssignaal op microfoonniveau.

⑩ INST Out-audio-uitgangsconnector

Levert een audiosignaal op instrumentniveau.

⑪ Volumeregeling

Regel met een schroevendraaier het uitgangsniveau af.

⑫ Antennebus A

BNC-connector voor antenne A.

LCD-scherm ontvanger

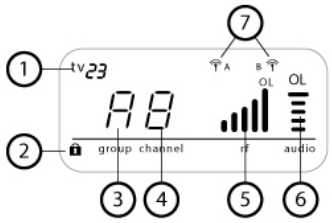

① TV-kanaal

TV-kanaal voor de geselecteerde frequentie.

② Vergrendeling ontvanger

Geeft aan dat de vergrendeling van bediening en voeding is ingeschakeld.

③ Groep

Hiermee wordt de geselecteerde groep weergegeven.

④ Kanaal

Hiermee wordt het geselecteerde kanaal weergegeven.

⑤ RF-signaalsterkte

Het aantal balkjes komt overeen met de RF-signaalsterkte. OL geeft signaaloverbelasting aan.

⑥ Audiometer

Het aantal balkjes geeft het audiosignaalniveau aan. OL geeft signaaloversturing aan.

⑦ Indicator actieve antenne

Geeft actieve antenne voor het diversity-signaal aan.

Zenders

BLX1

① LED-indicator

Geeft de voedings- en batterijstatus aan (zie tabel).

② power-schakelaar

Hiermee schakelt u het apparaat in of uit.

③ 4-pens microfooningang (TA4-connector)

④ Antenne

⑤ Knop group

Hiermee kunt u de groep instellen.

⑥ LED-display

Geeft de ingestelde groep en het ingestelde kanaal weer.

⑦ Knop channel

Hiermee kunt u het kanaal instellen.

⑧ Batterijcompartiment

⑨ Audioversterkingsregeling

Draai hieraan om de zenderversterking te vergroten of te verkleinen.

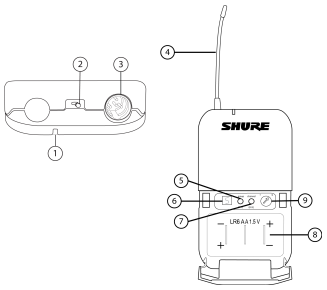

BLX2

① LED-indicator

Geeft de voedings- en batterijstatus aan (zie tabel).

② Knop power

Druk hierop om het apparaat in of uit te schakelen.

③ Knop group

Hiermee kunt u de groep instellen.

④ Knop channel

Hiermee kunt u het kanaal en de versterkingsfactor instellen.

⑤ LED-display

Geeft de ingestelde groep en het ingestelde kanaal weer.

⑥ Identificatiekapje

⑦ Batterijcompartiment

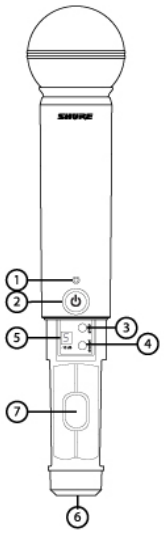

LED-indicatoren van zender

LED-indicator	Status
Groen	Gereed
Rood en knippert snel	Bedieningselementen vergrendeld
Continu rood	Batterijen zijn bijna leeg (minder dan 1 uur resterend*)
Rood, knippert en schakelt uit	Batterijen zijn leeg (verwissel de batterijen om de zender in te schakelen)

*Uitsluitend voor alkalinebatterijen. Bij oplaadbare batterijen geeft continu rood aan dat de batterijen leeg zijn.

Een enkel systeem instellen

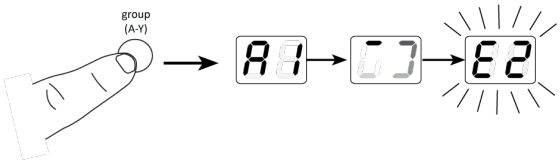

Voordat u begint, moet u alle zenders uitschakelen en alle apparatuur inschakelen die mogelijk storing kan veroorzaken tijdens het gebruik (zoals andere microfoons of persoonlijke monitorsystemen).

1. Druk de knop group op de ontvanger in en laat deze weer los.

De ontvanger scant naar de helderste groep en het beste kanaal.

Opmerking: *Als u wilt stoppen met scannen, drukt u op de knop* group.

2. Schakel de zender in en pas de groep en het kanaal aan zodat deze overeenkomen met de ontvanger (zie Groep en kanaal van zender instellen).

Zodra het systeem is ingesteld, voert u een audiocontrole uit en regelt u zo nodig de versterkingsfactor af.

Groep en kanaal van zender instellen

De groep en het kanaal van de zender moeten handmatig worden ingesteld en overeenkomen met de ontvanger.

Groep (letter)

1. Druk de knop group op de zender in en laat deze weer los om het display te activeren. Druk nogmaals op de knop group. Het display begint te knipperen.
2. Druk terwijl het display knippert nogmaals op de knop group om naar de volgende gewenste groepsinstelling te gaan.

Kanaal (nummer)

Als het kanaal moet worden gewijzigd volgt u dezelfde procedure, alleen gebruikt u de knop channel in plaats van de knop group.

Opmerking:

- Wanneer de groep en het kanaal overeenkomen met de ontvanger, lichten de RF-balkjes en batterij-LED op de ontvanger op.
- Na de handmatige instelling geeft de zender afwisselend gedurende ongeveer twee seconden de groeps- en kanaalinstelling weer.

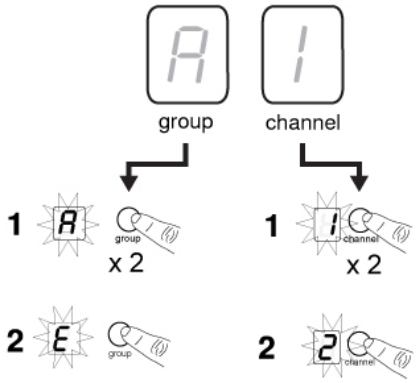

Meerdere systemen instellen

Maximaal 12 systemen kunnen tegelijk werken (afhankelijk van de band en RF-omgeving).

Belangrijk: Stel systemen één voor één in. Laat de zender ingeschakeld zodra de zender en ontvanger zijn afgestemd op dezelfde groep en hetzelfde kanaal. Anders zullen de scans van de andere ontvangers niet detecteren dat een kanaal bezet is.

Schakel andere apparatuur **in** die tijdens de uitvoering storing kan veroorzaken, zodat deze wordt gedetecteerd tijdens de groep- en kanaalscans in de volgende stappen.

Voordat u het systeem gaat instellen, moeten alle ontvangers **AAN** staan en alle zenders **UIT**.

Voor de eerste ontvanger:

1. Voer een groepsscan uit om de groep met de helderste kanalen te vinden.
2. Schakel de eerste zender in en pas de groep en het kanaal aan zodat deze overeenkomen met de ontvanger.
3. Laat de zender ingeschakeld en ga verder met de extra systemen.

Opmerking: Als de geselecteerde groep niet genoeg open kanalen bevat, selecteer dan handmatig groep "d" bij het instellen van grotere systemen.

Voor elke andere aanvullende ontvanger:

1. Stel de ontvanger handmatig in zodat deze overeenkomt met de groepsinstelling van de eerste ontvanger. Bedenk dat iedere keer dat de groepsinstelling wordt gewijzigd, automatisch een kanaalscan wordt uitgevoerd.
2. Schakel de zender in en pas de groep en het kanaal aan zodat deze overeenkomen met de ontvanger.
3. Laat de zender ingeschakeld en ga verder met het volgende systeem.
4. Zodra de ontvangers zijn ingesteld, voert u een audiocontrole uit op alle microfoons.

Groep en kanaal van ontvanger handmatig instellen

De ontvangergroep moet mogelijk worden gewijzigd bij het instellen van meerdere systemen.

Groep (letter)

1. Houd de knop group op de ontvanger ingedrukt totdat het display begint te knipperen.
2. Druk terwijl het display knippert nogmaals op de knop group om naar de volgende groep te gaan.

   Opmerking: *Tijdens de handmatige instelling wordt alleen de groepsinstelling weergegeven.*

3. Zodra u de gewenste groep hebt bereikt, laat u de knop group los. De ontvanger voert automatisch een kanaalscan uit.

Kanaal (nummer)

Gebruik altijd een door de kanaalscan geselecteerd kanaal. Indien nodig kan het kanaal echter ook handmatig worden ingesteld. Volg de hierboven aangegeven stappen, maar gebruik de knop channel in plaats van de knop group.

Tips om de prestaties van een draadloos systeem te verbeteren

Als u storingen of uitval ervaart, kunt u het volgende proberen:

- Kies een ander ontvangerkanaal
- Verplaats de ontvanger zodanig dat er geen obstakels zijn tussen de ontvanger en de zender (inclusief het publiek)
- Plaats de zender en ontvanger niet in de buurt van metaal of andere moeilijk doordringbare materialen
- Verplaats de ontvanger naar de bovenkant van het rack met apparatuur
- Verwijder bronnen die storingen kunnen veroorzaken in draadloze apparatuur, zoals mobiele telefoons, walkietalkies, computers, mediaspelers, Wi-Fi-apparaten en digitale signaalprocessors
- Laad de batterij van de zender op of vervang deze
- Houd zenders meer dan 2 meter (6 ft) uit elkaar

- Houd de zender en ontvanger meer dan 5 meter (16 ft) uit elkaar
- Breng tijdens de soundcheck een markering aan op 'probleemplekken' en vraag sprekers of artiesten om die gebieden te vermijden

Hoe krijgt u goed geluid?

De juiste microfoonplaatsing

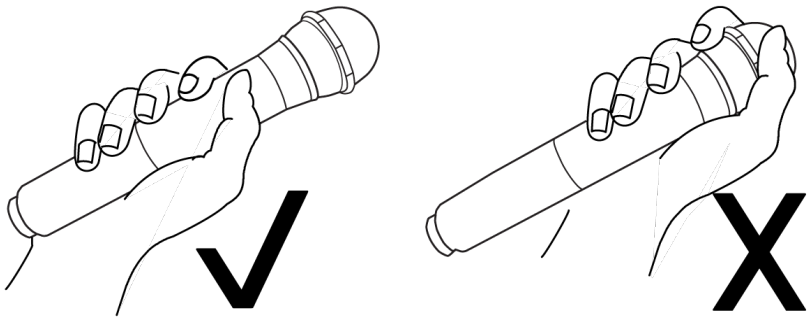

- Houd de microfoon binnen 30 cm (12 inch) van de geluidsbron. Zet de microfoon dichterbij voor een warmer geluid met meer bas.
- Houd uw hand niet over het rooster heen.

De headsetmicrofoon dragen

- Positioneer de headsetmicrofoon op 13 mm (1/2 inch) afstand van uw mondhoek.
- Positioneer een lavalier- of headsetmicrofoon zodanig dat er geen kleren, sierraden of anders dingen tegen de microfoon kunnen stoten of schuren.

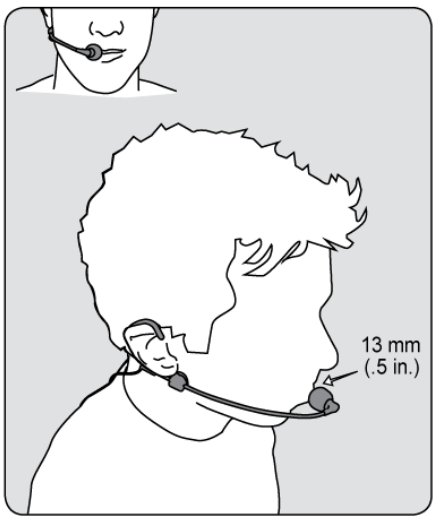

Versterkingsfactor aanpassen

Let op de audiometer op het scherm van de ontvanger wanneer u de versterkingsfactor van de zender instelt. De indicator OL mag alleen onregelmatig oplichten wanneer u luid spreekt of uw instrument luid bespeelt.

BLX1

Draai aan de audioversterkingsregeling om de versterkingsfactor te verhogen (+) of te verlagen (−) tot het gewenste niveau is bereikt.

Voor instrumenten zet u de versterkingsfactor op een minimale instelling. Voor lavaliermicrofoons kunt u de versterkingsfactor naar wens verhogen.

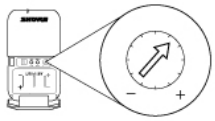

BLX2

De BLX2 heeft twee instellingen voor het versterkingsniveau:

- **Standaard**
- **-10 dB**

Voor de meeste situaties wordt de standaardinstelling gebruikt. Als de audio-indicator OL van de ontvanger vaak wordt weergegeven, stel dan de microfoon in op -10 dB.

1. Als u de versterkingsfactor op -10 dB wilt zetten, houdt u de knop channel ingedrukt tot er een kleine stip verschijnt in de hoek rechtsonder op het zenderdisplay.
2. Als u de versterkingsfactor weer op de standaardinstelling wilt zetten, houdt u de knop channel ingedrukt tot de stip verdwijnt.

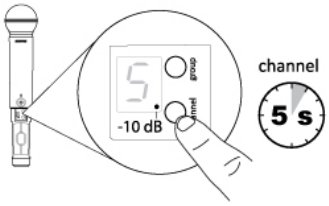

Batterijen

De verwachte levensduur van AA-batterijen is maximaal 14 uur (de totale levensduur van de batterijen verschilt per batterijtype en merk).

Wanneer de LED-indicator rood wordt, betekent dit dat de batterij bijna leeg is. De batterij kan nog ongeveer 60 minuten worden gebruikt.

Uitsluitend voor alkalinebatterijen. Bij oplaadbare batterijen geeft continu rood aan dat de batterijen leeg zijn.

U kunt de batterijen verwijderen uit de handheld zender door deze uit de opening van het batterijcompartiment van de microfoon te duwen.

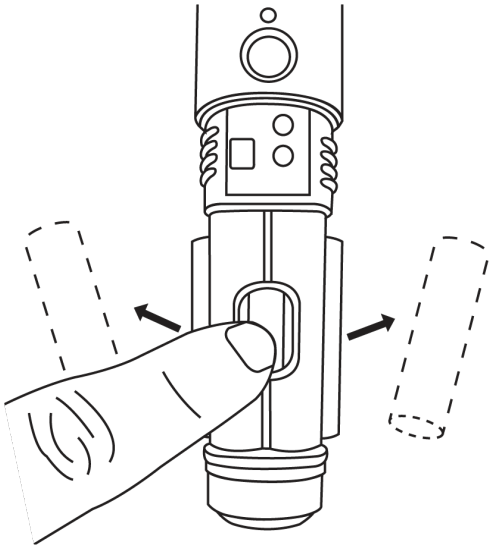

WAARSCHUWING: Explosiegevaar indien batterij door verkeerd exemplaar wordt vervangen. Alleen gebruiken met AA-batterijen.

WAARSCHUWING: Batterijen mogen niet worden blootgesteld aan grote hitte, zoals direct zonlicht, vuur, enzovoort.

Bedieningselementen vergrendelen en ontgrendelen

U kunt de bedieningselementen van het systeem vergrendelen, zodat niet per ongeluk de instellingen worden gewijzigd of het apparaat wordt uitgeschakeld.

Zender (vergrendelen/ontgrendelen)

Schakel de zender in. Houd de knop group ingedrukt en druk vervolgens 2 seconden lang op de knop channel. De LED-indicator knippert snel rood bij vergrendeling.

Ontvanger (vergrendelen/ontgrendelen)

Schakel de ontvanger in. Houd tegelijkertijd de knop group en channel ingedrukt tot het knipperende vergrendelingspictogram verschijnt in de hoek linksonder op het display, wat betekent dat de bedieningselementen zijn vergrendeld. Doe hetzelfde om de bedieningselementen te ontgrendelen.

Uitschakelen

Houd de knop power ingedrukt om de BLX2 of BLX4R uit te schakelen. Voor het uitschakelen van de BLX1 schuift u de aan/uit-schakelaar naar OFF.

De bodypackzender dragen

Klem de zender vast aan een riem of schuif een gitaarband door de klem van de zender, zoals hier wordt weergegeven.

Voor de beste resultaten moet de riem tegen de basis van de klem worden geduwd.

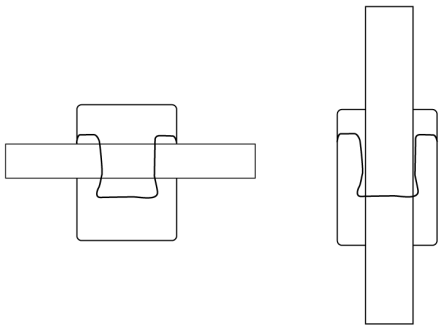

Identificatiekapjes verwijderen en plaatsen

De BLX2 is uitgerust met een zwart identificatiekapje van de fabriek (dubbele zangsystemen worden geleverd met een extra grijs kapje).

Verwijderen: Verwijder de klep van het batterijcompartiment. Druk de zijkanten in en trek het kapje eraf.

Plaatsen: Breng het kapje in positie en klik het vast. Plaats de klep van het batterijcompartiment weer terug.

Een set met identificatiekapjes die diverse gekleurde kapjes bevat, is leverbaar als optioneel accessoire.

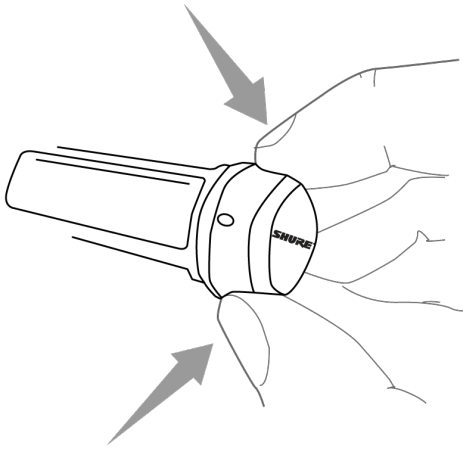

Ontvanger in rack monteren

Monteer met de meegeleverde montagematerialen de ontvanger in een standaard 19" rack voor audioapparatuur.



Aansluitschema antennes

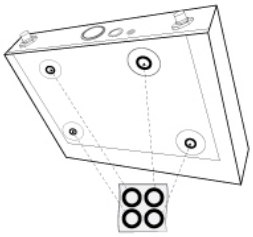

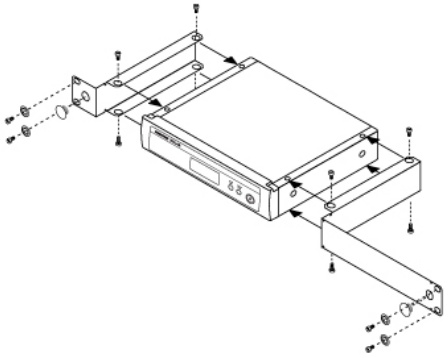

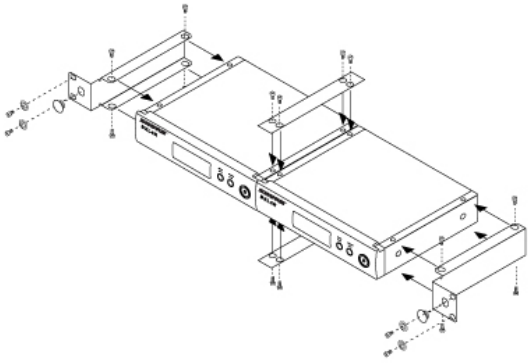

Probleemoplossing

Probleem	Indicatorstatus	Oplossing
Geen geluid of zacht geluid	RF-balkjes ontvanger en batterij-LED lichten op	Controleer alle verbindingen van het geluidssysteem of regel zo nodig de versterkingsfactor af (zie Versterkingsfactor aanpassen). Controleer of de ontvanger is aangesloten op het mengpaneel/de versterker.
	RF-balkjes ontvanger en batterij-LED uit	Schakel de zender in. Controleer of de batterijen correct zijn geplaatst. Stel de zender in (zie Instellen van één systeem). Plaats nieuwe batterijen
	Scherm ontvanger uit	Controleer of de AC-adapter goed in het stopcontact is gestoken. Controleer of de ontvanger is ingeschakeld.
	LED-indicator zender is rood en knippert	Vervang de batterijen van de zender (zie Batterijen vervangen).
Storing in of uitval van audio	RF-balkjes ontvanger en batterij-LED knipperen	Schakel de ontvanger en zender over naar een andere groep en/of een ander kanaal. Kijk of er RF-storingsbronnen in de buurt zijn en schakel deze bronnen uit of verwijder ze. Vervang de batterijen van de zender. Controleer of de ontvanger en zender binnen de systeemparameters zijn geplaatst. Het systeem moet zijn opgesteld binnen het aanbevolen bereik en de ontvanger moet uit de buurt van metalen oppervlakken staan. Voor optimaal geluid moet de zender worden gebruikt in een ononderbroken lijn naar de ontvanger.
Vervorming	Audiometer op ontvanger geeft overbelasting (OL) aan	Verminder de versterkingsfactor van de zender (zie Versterkingsfactor aanpassen).
Verschillen in geluidsniveau bij het overschakelen tussen bronnen	n.v.t.	Regel zo nodig de versterkingsfactor van de zender af (zie Versterkingsfactor aanpassen).
Ontvanger/zender kan niet worden uitgeschakeld	LED-indicator knippert snel, vergrendelingspictogram verschijnt op scherm van ontvanger	Zie Bedieningselementen vergrendelen en ontgrendelen

Probleem	Indicatorstatus	Oplossing
Zender buiten bereik ontvanger	Scherm van ontvanger tot 50% gedimd	Kom met de zender dichter bij de ontvanger

Accessoires

Bijgeleverde accessoires

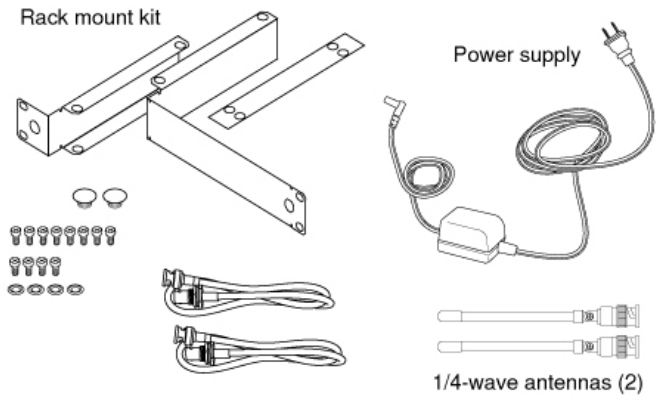

Optionele accessoires

Antennecombiners en -accessoires

De volgende optionele accessoires zijn verkrijgbaar bij Shure. Ga naar http://www.shure.com voor meer informatie.

- Antennes en ontvangers moeten van dezelfde frequentieband zijn.
- De meegeleverde antennes met 1/4 golflengte kunnen worden gebruikt wanneer deze rechtstreeks op de UA844 zijn gemonteerd. Als antennes op afstand zijn gemonteerd, moeten antennes met halve golflengte worden gebruikt.
- Antennes en kabels moeten worden gebruikt met antenneverdeelsystemen en kunnen niet met afzonderlijke ontvangers worden gebruikt.

Passive Antenna/Splitter Combiner Kit (recommended for 2 receivers)	UA221
Coaxiaalkabel, BNC-BNC van 25 ft	UA825
Coaxiaalkabel, BNC-BNC van 50 ft	UA850
Coaxiaalkabel, BNC-BNC van 100 ft	UA8100
1/2 Wave Antenna Remote Mount Kit	UA505
UHF Antenna Power Distribution Amplifier (recommended for 3 or more receivers)	UA844
Omnidirectionele ontvangstantennes, 1/2 golflengte, voor verbeterde draadloze signaalontvangst	UA8
Set voor montage in een rack	RPW503

Set voor montage in twee racks	RPW504

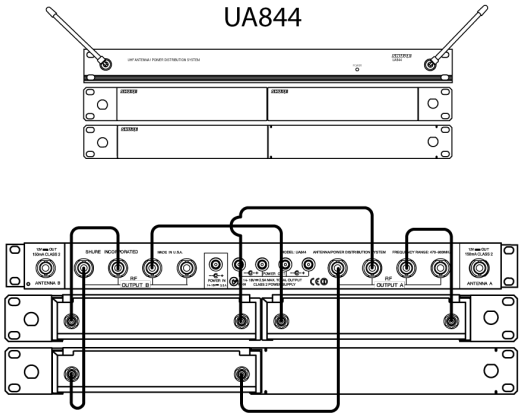

Productgegevens

Systeem

Werkbereik

91 m (300 ft) Zichtlijn

Opmerking: Werkelijk bereik is afhankelijk van RF-signaalabsorptie, -reflectie en -interferentie.

Audiofrequentiekarakteristiek

50 tot 15,000 Hz

Opmerking: Afhankelijk van microfoontype

Totale harmonische vervorming

Ref. afwijking ±33 kHz met 1 kHz-toon

0,5%, normaal

Dynamisch bereik

100 dB, A-gewogen, normaal

Bedrijfstemperatuur

-18°C (0°F) tot 57°C (135°F)

Opmerking: Batterijeigenschappen kunnen dit bereik beperken.

Polariteit

Een positieve druk op het microfoonmembraan (of een positieve spanning op de punt van de WA302-steekplug) resulteert in een positieve spanning op pen 2 (ten opzichte van pen 3 van de laagohmige uitgang) en de punt van de hoogohmige 1/4-inch uitgang.

BLX1

BLX1

Audio-ingangsniveau

max	-16 dBV maximum
min (0 dB)	+10 dBV maximum

Versterkingsregelbereik

26 dB

Ingangsimpedantie

1 MΩ

RF-zenderuitgang

10 mW, normaal

per regio verschillend

Afmetingen

4,33 in. X 2,52 in. X 0,83 in. (110 mm X 64 mm X 21 mm) H x B x D

Gewicht

2,6 oz. (75 g), zonder batterijen

Behuizing

Gegoten ABS

Voedingsvereisten

2 LR6 AA-batterijen, 1,5 V, alkaline

Batterijgebruiksduur

max. 14 uur (alkaline)

BLX2

BLX2

Audio-ingangsniveau

0dB	-20 dBV maximum
-10dB	-10 dBV maximum

Versterkingsregelbereik

10 dB

RF-zenderuitgang

10 mW, normaal

per regio verschillend

Afmetingen
8,82 in. X 2,09 in. (224 mm X 53 mm) L x diam.

Gewicht
7,7 oz. (218 g) zonder batterijen

Behuizing
Gegoten ABS

Voedingsvereisten
2 LR6 AA-batterijen, 1,5 V, alkaline

Batterijgebruiksduur
max. 14 uur (alkaline)

BLX4R

BLX4R

Uitgangsimpedantie

XLR-connector	200 Ω
6,35 mm (1/4") connector	50 Ω

Audio-uitgangsniveau
Ref. afwijking ±33 kHz met 1 kHz-toon

XLR-connector	–20.5 dBV (in 100 kΩ belasting)
6,35 mm (1/4") connector	–13 dBV (in 100 kΩ belasting)

RF-gevoeligheid
-105 dBm voor 12 dB SINAD, normaal

Spiegelonderdrukking
>50 dB, normaal

Afmetingen
1,65 in. X 7,80 in.X 6,42 in. (42 mm X 198 mm X 163 mm) H x B x D

Gewicht
zonder antennes

2,2 lbs (998 g)

Behuizing
Gegoten ABS, staal

Voedingsvereisten

12–15 V DC @ 260 mA, geleverd door externe voeding (punt positief)

Certificering

BLX1, BLX2, BLX4R

Voldoet aan de essentiële vereisten van de volgende Europese Richtlijnen:

- WEEE-richtlijn 2012/19/EU zoals gewijzigd door 2008/34/EG
- RoHS-richtlijn EU 2015/863

Opmerking: *houd u aan de plaatselijke richtlijnen voor recycling van elektronisch afval*

Dit product voldoet aan de essentiële vereisten van alle toepasselijke Europese richtlijnen en komt in aanmerking voor CE-markering.

CE Verklaring: Shure Incorporated verklaart hierbij dat voor dit product met CE-markering is vastgesteld dat deze voldoet aan de vereisten van de Europese Unie. De volledige tekst van de EU-verklaring van conformiteit is beschikbaar op de volgende website: https://www.shure.com/en-EU/support/declarations-of-conformity.

Erkende Europese vertegenwoordiger:
Shure Europe GmbH
Afdeling: Wereldwijde conformiteit
Jakob-Dieffenbacher-Str. 12
75031 Eppingen, Duitsland
Telefoon: +49-7262-92 49 0
Fax: +49-7262-92 49 11 4
E-mail: EMEAsupport@shure.de

LICENTIE-INFORMATIE

Licenties: Een vergunning om deze apparatuur te gebruiken kan in bepaalde streken nodig zijn. Raadpleeg de autoriteiten in uw land voor mogelijke vereisten. Wijzigingen of aanpassingen die niet expliciet zijn goedgekeurd door Shure Incorporated, kunnen uw bevoegdheid om de apparatuur te gebruiken tenietdoen. Het is de verantwoordelijkheid van de gebruiker een vergunning aan te vragen voor de Shure draadloze microfoon, en het verkrijgen van de vergunning hangt af van de classificatie van de gebruiker en de toepassing, en van de geselecteerde frequentie. In Nederland is in de band 470 tot 790 Mhz geen vergunning nodig. Shure raadt de gebruiker dringend aan contact op te nemen met de desbetreffende telecommunicatie-autoriteit betreffende de juiste vergunning en alvorens frequenties te kiezen en te bestellen.