MV88plus

MV88+ Video Kit

The Shure digital stereo condenser microphone, MV88 Plus, user guide.
Version: 7.0 (2023-C)

Table of Contents

MV88plus MV88+ Video Kit 4

Algemene beschrijving 4

Kenmerken 4

Quick Setup 4

De microfoon monteren 5

Audio-opnamen maken met de toepassing ShurePlus MOTIV. 6

De MV88+-microfoon 6

Microfoonoriëntatie 7

MV88+-uitgangen 8

Richten van de microfoon 8

Geluidsopname 9

Audiovraaggesprek (tafelblad) 9

Liggende (horizontale) video-opnamen 10

Staande/selfie (verticale) video-opnames 10

Videovraaggesprek 11

Handheld opnemen 11

De toepassing MOTIV 12

Device Setup 12

Voorinstelmodi 14

Aangepaste voorstellingen 15

Polair patroon selecteren (stereo- en mono-instellingen) 15

Direct Monitoring Blend 17

Geavanceerde microfooninstellingen 17

Begrenzer 17

Compressor 18

High Pass Filter 18

Linker- en rechterkanaal verwisselen 18

Equalizer 18

Demomodus 19

Opnemen 19

Compressed Format Recording 20

Bitdiepte en bemonsteringssnelheid 21

De Apple Watch gebruiken met ShurePlus MOTIV 21

Sluit uw Apple Watch aan op de MOTIV-opnametoepassing. 21

Bedieningselementen en navigatie 22

Opnametips 22

Schakel Vliegtuigmodus en Niet storen in. 22

Gebruik Vergrendelmodus om uw geluid te vergrendelen 22

In mono opnemen 22

In stereo opnemen 22

Het Dark Theme gebruiken 22

De volledige voorstelling vastleggen 22

Controleer uw opnamen 23

Scherm wakker houden tijdens opname 23

Houdt de apparatuur aangesloten tijdens updates 23

Backup Reminders 23

MV88+ Video Kit Setup and Tips 23

How to Mic a Grand Piano with the MV88+ 23

MV88+ gebruiken met uw Mac of pc 23

Bibliotheek 23

Afspelen 24

Meerdere bestanden converteren 26

Using the Files App to Manage the MOTIV Library 26

Recovering Recently Deleted Files 26

Uw audio bewerken 27

De tijdlijn navigeren 27

Een lus vormen 27
Markeringen 28
Editor 29
Bewerken in de modus voor splitsen 30

Enhance 30
Using Enhance to Improve your Recordings 31
How Does Enhance Work? 31

MOTIV-opnamen delen 31
Opslaan in Filmrol 31
Track-illustraties aanpassen 32
In Dropbox opslaan 32
AirDrop® met MOTIV 32
Opslaan in iTunes 32

Troubleshooting 33

Firmware 34

System Requirements 34
Systeemvereisten en compatibiliteit: iOS 34
Systeemvereisten en compatibiliteit: Android 35
Systeemvereisten en compatibiliteit: Mac 35
Systeemvereisten en compatibiliteit: Windows 35

Productgegevens 35
Ondersteunde audioformaten 37

Accessoires 37
Bijgeleverde accessoires 37
Optionele accessoires 37

Certificering 38
Informatie voor de gebruiker 38

MV88plus
MV88+ Video Kit

Algemene beschrijving

De Shure MV88+ is een condensatormicrofoon van professionele kwaliteit die rechtstreeks op een Apple iOS-apparaat kan worden aangesloten met behulp van een Lightning-® of USB-C-connector. Twee microfooncapsules in een mid-side-configuratie leveren een regelbaar stereobeeld op, dat geschikt is voor het registreren van diverse geluidsbronnen, zoals muziek en spraak. Met behulp van de toepassing ShurePlus MOTIV™ kunt u het geluid aanpassen via digitale signaalbewerking (DSP), keuze van voorinstelmodus, versterkingsregeling, compressie en stereobreedte-afregeling.

Kenmerken

Mid-side-stereo

Ondersteunt de klassieke mid-side-stereo-opnametechniek. Gebruikt een simultaancardioïde en bidirectionele capsules voor het afregelen van de stereobreedte en het leveren van uitstekende monocompatibiliteit.

Plug-en-Play-werking

Compatibiliteit met pc's, iOS-, Android- en Mac-apparaten.

Opmerking: Raadpleeg https://www.shure.com/MOTIVcompatibility voor informatie over ondersteunde Android-apparaten.

Compact en duurzaam

Volledig metalen, lichtgewicht constructie en klein genoeg om overal mee naartoe te nemen. Zorgt zoals alle producten van Shure voor betrouwbaarheid in de praktijk.

Flexibele opnamebediening met de toepassing ShurePlus MOTIV

Met de opnametoepassing MOTIV worden microfooninstellingen bediend, zoals versterkingsfactor, stereobreedte en voorinstelmodi. De toepassing biedt de volgende functies:

- Opties voor staande of liggende opnamen
- Basisaudiobewerking
- Markers voor het volgen van audio
- Dark Theme voor opnames bij weinig licht
- Ondersteuning voor alle MOTIV-microfoons
- Vijf-bands equalizer
- Functie voor livestreamen
- Ondersteuning voor Dropbox™, AirPlay® en Bluetooth®
- Fabrieks- en aan te passen gebruikersvoorinstellingen
- Virtuele microfoonopties in demomodus
- Meerdere opties voor bitdiepte en bemonsteringssnelheid

Quick Setup

De microfoon monteren

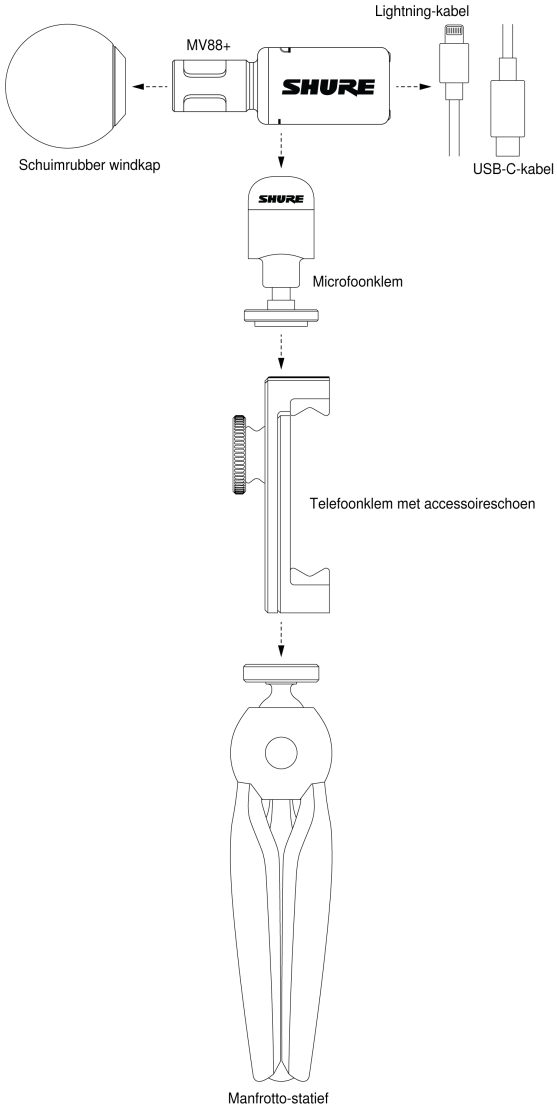

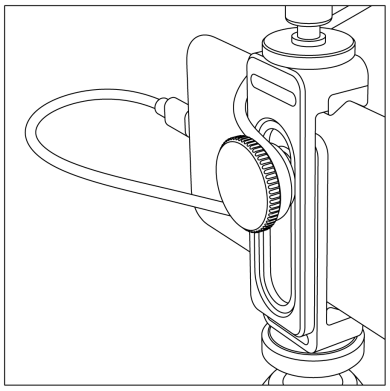

Opmerking: *gebruik de knop op de achterkant van de telefoonklem om de kabel op zijn plek en weg van de camera te houden.*

Audio-opnamen maken met de toepassing ShurePlus MOTIV.

Gebruik de toepassing MOTIV om de microfooninstellingen te wijzigen en audio-opnamen te maken en te bewerken.

1. **Pas uw microfooninstellingen aan.**

   Selecteer een voorinstelmodus die past bij de opnamesituatie. Regel de microfoonversterking en stereobreedte af om de geluidsopname te optimaliseren. Bekijk ‘De microfoon richten’ voor meer informatie over het plaatsen van de microfoon en ‘De toepassing MOTIV’ voor informatie over het aanpassen van compressie, niveauregeling en meer.

2. **Stel uw apparaat in op Vliegtuigmodus en Niet storen voordat u gaat opnemen.**

   Hierdoor kunt u opnemen zonder audio-onderbrekingen van gespreksoproepen of meldingen van apps.

3. **Controleer uw instellingen.**

   Maak een testopname. Luister de opname terug en pas indien nodig uw instelling aan. Tijdens het opnemen kan alleen microfoonversterking aangepast worden.

4. **Druk op de rode knop Record om de opname te starten.**

   De microfoon onthoudt de instellingen van de laatste keer dat u de toepassing MOTIV hebt gebruikt.

De MV88+-microfoon

De MV88+ heeft twee capsules: één capsule heeft een cardioïde patroon en registreert het geluid direct aan de voorzijde van de microfoon. De andere is bidirectioneel en registreert het geluid aan de linker- en rechterzijde.

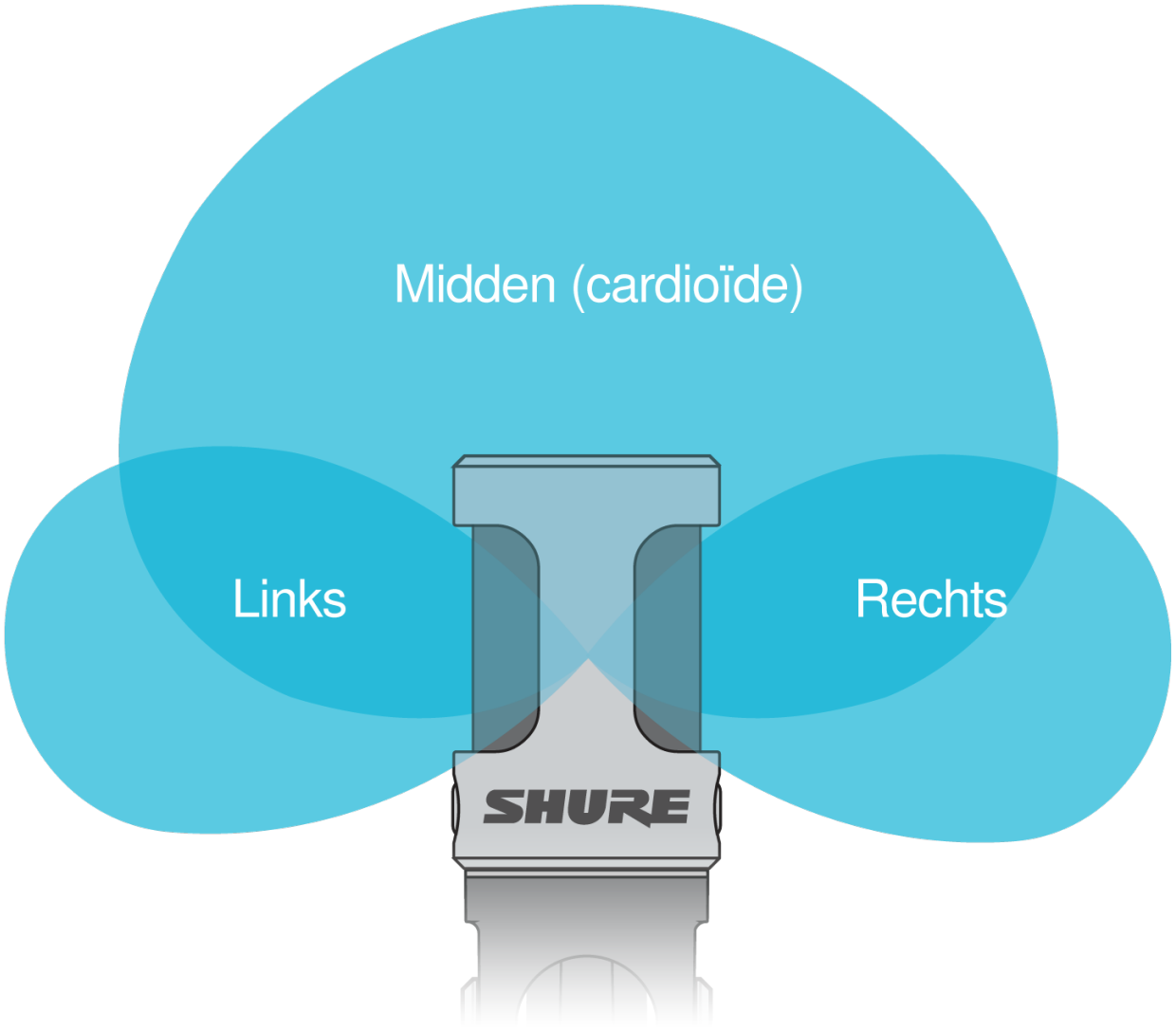

Microfoonkop

Microfoonoriëntatie

Draai de microfoonbehuizing in de microfoonklem zodat uw stereo-opnamen accuraat zijn. Richt de voorkant van de microfoon naar de geluidsbron. Voor liggende (horizontale) opnamen, plaatst u de indicatoren L en R naar rechts en links. Voor staande (verticale) opnamen, draait u de microfoonbehuizing in de microfoonklem.

Opmerking: de toepassing heeft een Left-Right Channel Swap om de geluidskanalen te wisselen.

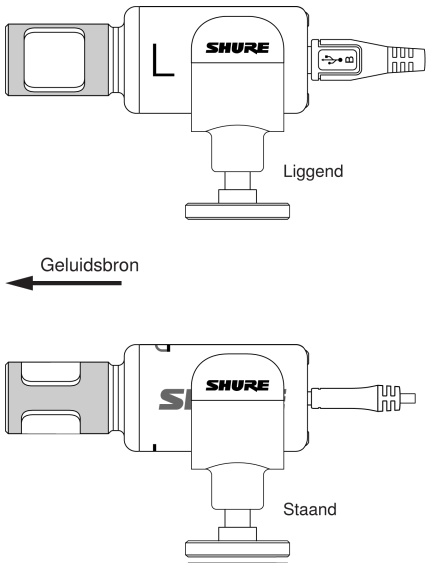

MV88+-uitgangen

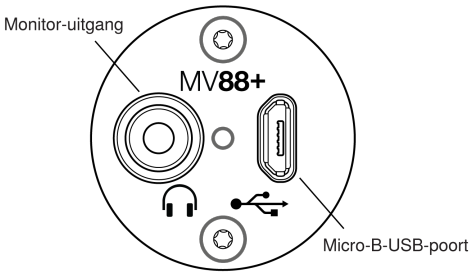

- Monitor-uitgang van 3,5 mm om aan te sluiten op hoofdtelefoons en oortelefoons
- Stuur audio naar uw opnameapparaat met behulp van de micro-B-USB-poort

MV88+ leds

iOS	Android/Mac/pc
Groen: microfoon actief, audio loopt	**Groen:** voeding is ingeschakeld
Oranje: fout	
Knipperend oranje: firmware wordt bijgewerkt	
Rood: microfoon is gedempt	
Knipperend rood: audio wordt overstuurd	

Richten van de microfoon

De volgende suggesties zijn voor normale gebruiksgevallen. Houd er rekening mee dat er veel effectieve manieren zijn om een geluidsbron op te nemen. Experimenteer om de beste manier te vinden. De MV88+ past in een standaard A25D-microfoonklem. Overal waar een microfoonstandaard kan staan, kunt u de MV88+ dus gebruiken.

Tip: Zorg ervoor dat de naam Shure duidelijk zichtbaar is aan de bovenzijde van de microfoon, zodat de microfoon de juiste stereo-oriëntatie heeft. Stel de microfoon bij als de naam niet zichtbaar is.

Geluidsopname

Plaats uw opnameapparaat op zo'n manier dat u de opname kunt volgen. Richt de voorzijde van de microfoon naar de geluidsbron, waarbij de linker- en rechterzijden van de microfoonbehuizing in de juiste richting wijzen.

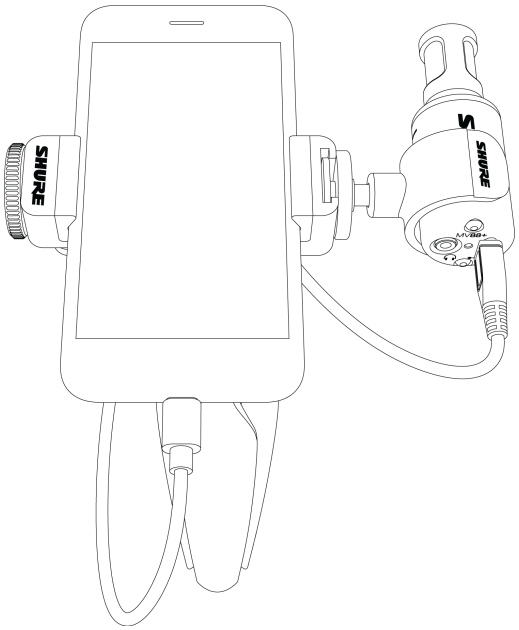

Audiovraaggesprek (tafelblad)

Bevestig de microfoonklem rechtstreeks op de Manfrotto-microfoonstandaard. Selecteer het polaire patroon MONO BIDIRECTIONAL in de toepassing MOTIV. Richt één kant van de microfoonbehuizing naar de ondervraagde en de andere naar zijde naar de ondervrager.

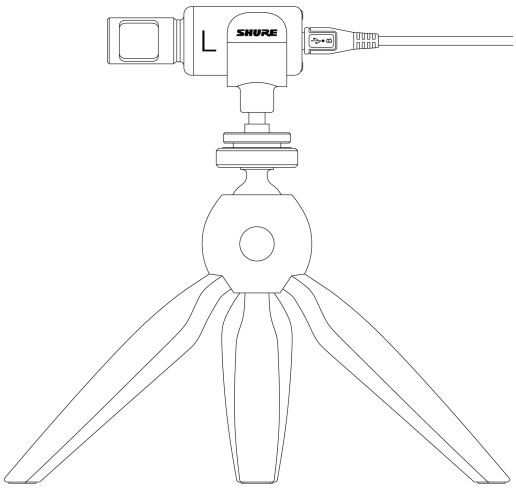

Liggende (horizontale) video-opnamen

Richt de voorzijde van de microfoon naar de geluidsbron. Zorg ervoor dat de linker- en rechterzijden van de microfoonbehuizing in de juiste richtingen wijzen.

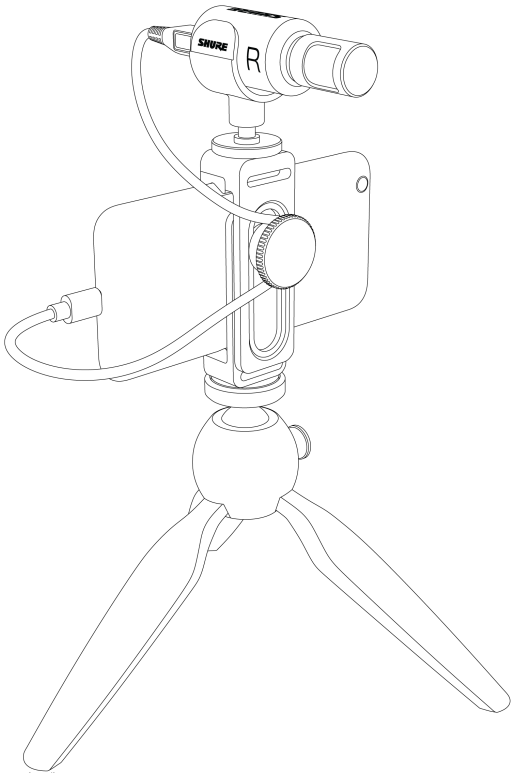

Staande/selfie (verticale) video-opnames

Richt de microfoon op uzelf en selecteer Left - Right Swap.

Tip: Als u begint te fotograferen in de staande modus, blijft de video in de staande modus, zelfs als het apparaat liggend is georiënteerd.

Videovraaggesprek

- Om alleen een audio-opname te maken van de audio in camerabeeld, selecteert u het polaire patroon CARDIOID en richt u de microfoon naar uw onderwerp.

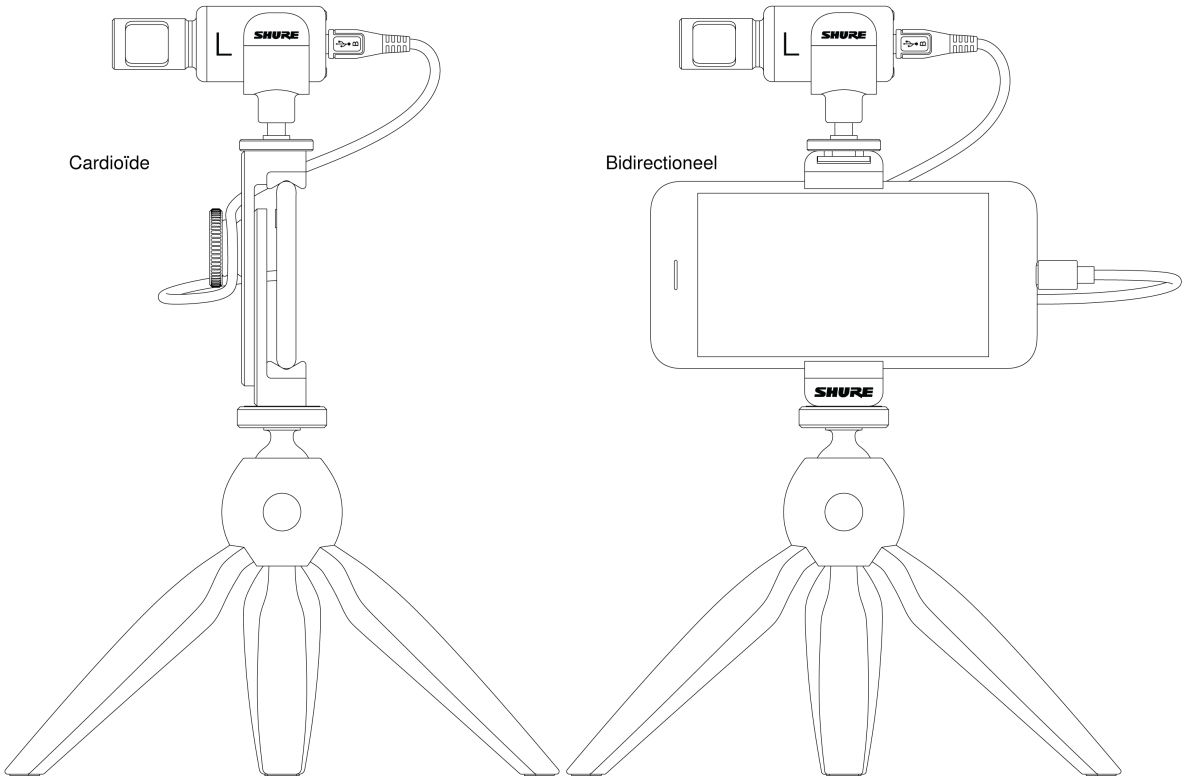

- Om de stemmen vast te leggen van zowel de ondervraagde in camerabeeld als de ondervrager uit camerabeeld, selecteert u het polaire patroon MONO BIDIRECTIONAL in de toepassing. Plaats de microfoon zo dat de linker- en rechterzijden elk naar een persoon wijzen.

Handheld opnemen

De poten vouwen uit waardoor een draagbare handheld standaard ontstaat.

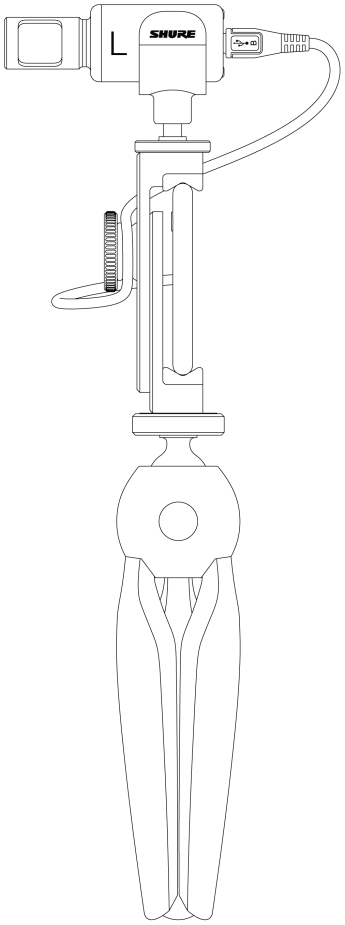

De toepassing MOTIV

Gebruik de toepassing MOTIV om de microfooninstellingen te wijzigen en om audio-opnamen te maken, bewerken en delen. Het apparaat slaat de recentste instellingen op voor quick setup elke keer dat u opneemt.

Tip: schakel de Vliegtuigmodus en de modus Niet storen in om verstoringen van de opname door oproepen, sms'jes of waarschuwingsberichten te voorkomen.

Device Setup



Tap Device *on the navigation bar to access microphone settings*

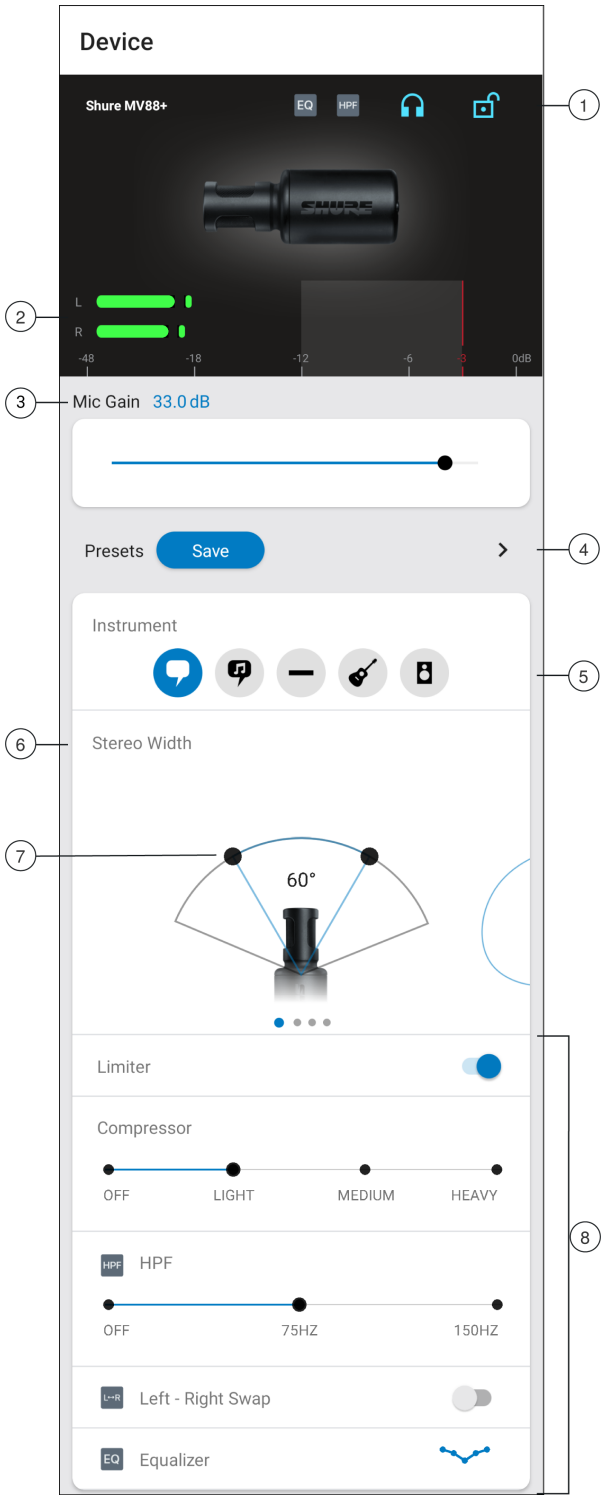

① **Notifications** The top row displays which device is connected. A red flashing dot next to the name let you know whether recording is active. The charms show which advanced features are on. Tap the headphone icon to access direct monitoring control. Tap the lock to lock or unlock the settings.

Note: Lock the settings to prevent accidental changes to settings when handling your device during recording. When mic settings are Locked, the setting screen is grayed out.

② **Input Meter** Displays the strength of the input signal and whether that signal is mono or stereo. The loudest peaks should reach within the target range (indicated by the shaded region between -12 and -3 dB).

③ **Microphone Gain** Adjust the mic gain slider to set the volume of the sound source.

④ **Custom Presets** Tap the caret to quickly access your saved presets. Or tap the Save button to save current settings. See Custom Presets for more information.

⑤ **Preset Modes** Set stereo width, equalization, and compression for specific applications. See "Preset Modes" for more information.

⑥ **Polar Pattern Selection** Swipe to choose your pick-up pattern. Use the handles to adjust the width of the stereo image.

Tip: Consider the location of the microphone and the size of the sound source when adjusting the width. For example, a large orchestra or ensemble recording benefits from a wide stereo image, which increases separation between instruments. Speech benefits from a narrow width, which improves clarity and rejects ambient (room) sound.

⑦ **Stereo Width Handles** Use the dots to quickly set stereo width.

⑧ **Advanced Features** Fine tune your audio recording with limiter and compressor controls, high pass filter, left-right swap, and equalization settings.

Voorinstelmodi

Vijf selecteerbare modi optimaliseren de instellingen voor versterkingsfactor, stereobreedte, niveauregeling en compressie. Stel het microfoonniveau in en probeer de modi om zo het beste geluid te vinden. Vooringestelde modi kunnen de sterkte van het invoersignaal beïnvloeden, dus u moet het microfoonniveau na het wijzigen van de voorinstellingen naar wens aanpassen.

Modus	Toepassing	Eigenschappen
Spraak	spraak	Een smalle stereobreedte voor het dempen van achtergrondruis, een instelling van de niveauregeling voor het benadrukken van helderheid en volheid, en zachte compressie.
Zang	vocale uitvoeringen (solo of koor)	Gemiddelde stereobreedte met subtiele niveauregeling om warmte en helderheid toe te voegen voor een natuurlijk geluid.
Vlak	elk	Een onbewerkt signaal (geen niveauregeling of compressie-instellingen toegepast). Voegt flexibiliteit toe bij de verwerking van het geluid na de opname.

Modus	Toepassing	Eigenschappen
 ***Akoestisch***	akoestisch instrument en zachte muziek	Een gemiddelde stereobreedte met heldere compressie om volumepieken vlak te strijken en zachte passages naar voren te halen. De instelling van de niveauregeling accentueert details en geeft een algeheel natuurlijk geluid.
 ***Luid***	liveoptredens en luidere bronnen	Grote stereobreedte voor meer scheiding tussen de geluidsbronnen. De niveauregeling verbetert de geluidsdefinitie door frequenties te verzwakken die de instrumentatie overvol kunnen doen klinken.

Aangepaste voorstellingen

Creëer en bewaar aangepaste voorinstellingen om snel toegang te krijgen tot veelgebruikte microfooninstellingen.

1. Begin met de voorinstelmodus die het beste past bij uw toepassingsvereisten.
2. Pas geavanceerde instellingen, zoals compressie, aan voor helderheid en consistentie.
3. Tik op Opslaan om de nieuwe aangepaste voorinstelling op te slaan met een nieuwe naam. De oorspronkelijke voorinstelling blijft beschikbaar.
4. De nieuwe aangepaste voorinstelling wordt toegevoegd aan uw lijst.

Om toegang te krijgen tot opgeslagen voorinstellingen:

1. Tik op de caret (pijl) in de rij Voorinstelling om uw lijst met beschikbare voorinstellingen te bekijken.
2. Tik op Aangepaste voorstellingen en Voorinstelling toepassen om direct de versterkingsfactor, stereo, niveauregelings- en compressievoorkeuren toe te passen.

Tip: U kunt op elk moment een aangepaste voorinstelling bewaren door op Opslaan te tikken.

Polair patroon selecteren (stereo- en mono-instellingen)

Het volgende demonstreert oppikpatronen van de microfooncapsule. Bij gebruik van de monomodus is de stereobreedte niet regelbaar.

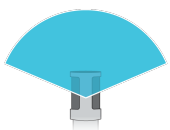	Stereo	Voorzijde = AAN Zijkanten = AAN
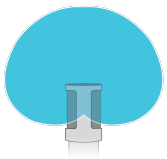	Mono-cardioïde	Voorzijde = AAN Zijkanten = UIT
	Mono-bidirectioneel	Voorzijde = UIT

		Zijkanten = AAN
	Onbewerkt midden-opzij	Voorzijde = AAN Zijkanten = AAN Raadpleeg “Uitgangssignaal van onbewerkt midden-opzij” voor meer informatie.

Uitgangssignaal van onbewerkt midden-opzij

Gebruik voor een grotere nabewerkingsflexibiliteit de instelling Raw Mid-Side. Deze neemt een 2-kanaals signaal op bij een stereobeeld dat, zelfs nadat de sporen zijn opgenomen, kan worden afgeregeld:

Links: Cardioïde (voorzijde)
Rechts: Bidirectioneel (zijkanten)

Gebruik de instelling Raw Mid-Side met geluidsopnametoepassingen die een mid-side-stereomatrixdecoder hebben. Of maak gebruik van de instructies voor handmatige decodering om het stereobeeld van de opgenomen sporen aan te passen.

Handmatige decodering en afregeling stereobreedte

Als uw DAW-software (Digital Audio Workstation) geen mid-side-decoder heeft, volg dan deze stappen om het stereobeeld aan te passen en te manipuleren:

1. Trek de linker- en rechter geluidssignalen af van het 2-kanaals Raw Mid-Side-bestand als afzonderlijke monosporen.
2. Maak 3 blanke geluidssporen:
   - **Eerste spoor:** Gebruik alleen het geluidssignaal (voorzijde/cardioïde) van het **linkerkanaal** als monospoor en pan dit naar het midden.
   - **Tweede spoor:** Gebruik alleen het geluidssignaal (zijkant/bidirectioneel) van het **rechterkanaal** als monospoor en pan dit helemaal naar links.
   - **Derde spoor:** Kopieer het zij-/bidirectionele signaal van het tweede spoor. Pan dit spoor helemaal naar rechts en **keer de fase om**.
3. Groepeer de sporen aan de rechter- en linkerzijde en stel het volume op hetzelfde niveau in voor gelijktijdige afstelling. Als het volume van de gegroepeerde sporen wordt verhoogd, neemt de stereobreedte toe en als het wordt verlaagd, wordt de breedte smaller.

Geavanceerde tip: Bij gebruik van compressie met een instelling voor snelle respons van de gegroepeerde sporen blijven de transiënts (het eerste geluidsdeel, bijvoorbeeld wanneer een trommelstok tegen een bekken slaat) rond het midden van het stereobeeld en kunnen deze zich in het stereoveld uitbreiden naarmate het geluid uitsterft.

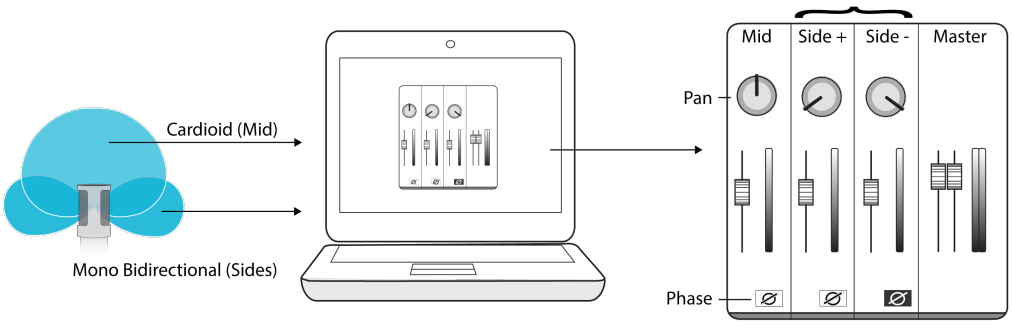

Handmatige decodering van onbewerkte mid-side-audio

Recording in Raw and Mid Side using the MV88+ Video Kit

Direct Monitoring Blend

There are two ways to access the Direct Monitoring slider when you want to adjust your monitor source. Tap the input meter to view the mic gain and monitoring blend sliders. Or you can view the slider by tapping the headphone icon in the device settings tab.

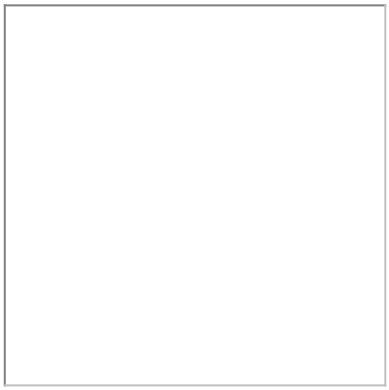

Use the direct monitoring slider to determine how much of each input you hear. For best results, start monitoring at the mid-point and adjust.

- Move the slider towards Mic to hear more of the audio that is being currently recorded by the microphone.
- Move the slider towards Playback when you want to listen to the previously recorded audio and less of the audio coming in to the microphone. This is useful for when you want to review your recording.

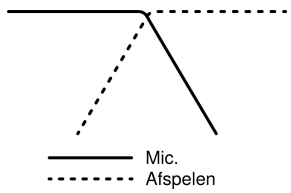

As one source increases, the other source decreases.

Geavanceerde microfooninstellingen

Nadat je de vooraf ingestelde modus voor je toepassing hebt gekozen, kun je het geluid van je opname nauwkeurig afstemmen met de bediening voor de begrenzer, de compressor en de niveauregelaar. Je instellingen worden bewaard in de microfoon als u andere audio- en video-opnametoepassingen gebruikt.

Begrenzer

Schakel de begrenzer in om een input-drempel in te stellen, op deze manier wordt vervorming door volumepieken voorkomen in uw opname.

Compressor

Kies geen compressie, of selecteer lichte of zware compressie om het volume te regelen wanneer uw geluidsbron dynamisch is. De compressor beperkt het dynamisch bereik, dit betekent dat zachte signalen worden versterkt en luide signalen worden afgezwakt.

High Pass Filter

Choose no HPF for the most natural sound. Or select 75 Hz or 150 Hz to reduce wind noise, room noise, or proximity effect.

75 Hz Low frequency cutoff Provides a 6 dB-per-octave cutoff at 75 Hz. Helps eliminate floor rumble and low-frequency room noise from heating and air conditioning systems. This setting may also be used to compensate for proximity effect or to reduce low frequencies that make an instrument sound dull or muddy.
150 Hz Low frequency rolloff Provides a 6 dB-per-octave rolloff filter at 150 Hz. Use this to compensate for proximity effect or to reduce low frequencies that could make an instrument sound dull or muddy.

Linker- en rechterkanaal verwisselen



Gebruik bij stereo-opnames Links-rechts wisselen om te wisselen tussen de linker- en rechtergeluidskanalen om zo het stereobeeld overeen te laten komen met het videobeeld. Bijvoorbeeld wanneer u video gebruikt om uzelf op te nemen.

Tip: Gebruik de indicators L en R op de microfoonbehuizing. Op deze manier kunt u links-rechtsverwisseling instellen voordat u begin met opnemen.

Equalizer



Wijzig de vooringestelde modi om de DSP te horen veranderen en gebruik de niveauregelaar om de frequentiebanden te versterken of verzwakken om de helderheid van het geluid te verbeteren.

Opmerking: Niveauregelingen in voorinstellingen worden niet weergegeven. De grafische afbeelding van de niveauregelaar in de statusbalk van de geavanceerde instellingen geeft de door de gebruiker geselecteerde niveauregeling weer.



Tik om de MOTIV-niveauregelaar te openen. Veranderingen in de niveauregeling worden weergegeven op het beeld van de niveauregelaar.

EQ blijft tussen de vooringestelde modusveranderingen.

Demomodus

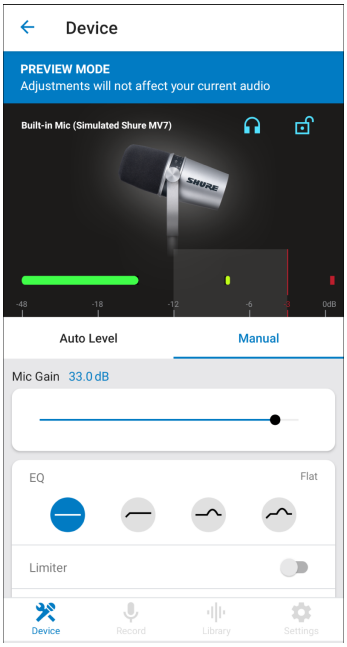

In de demomodus kunt u alle apparaten in de MOTIV-serie testen.

1. Veeg door de lijst om de beschikbare apparaten te zien.
2. Tik op Learn More voor meer informatie over elk apparaat. Of tik op Next om de microfooninstellingen te bekijken.

Opmerking: Instellingen in de demomodus zijn voor demonstratie en worden niet opgeslagen in de toepassing. Demomodus is alleen beschikbaar als er geen microfoon op het apparaat is aangesloten.

Opnemen



Tik op Record *op de navigatiebalk om naar de opnameknop en tijdlijn te gaan.*

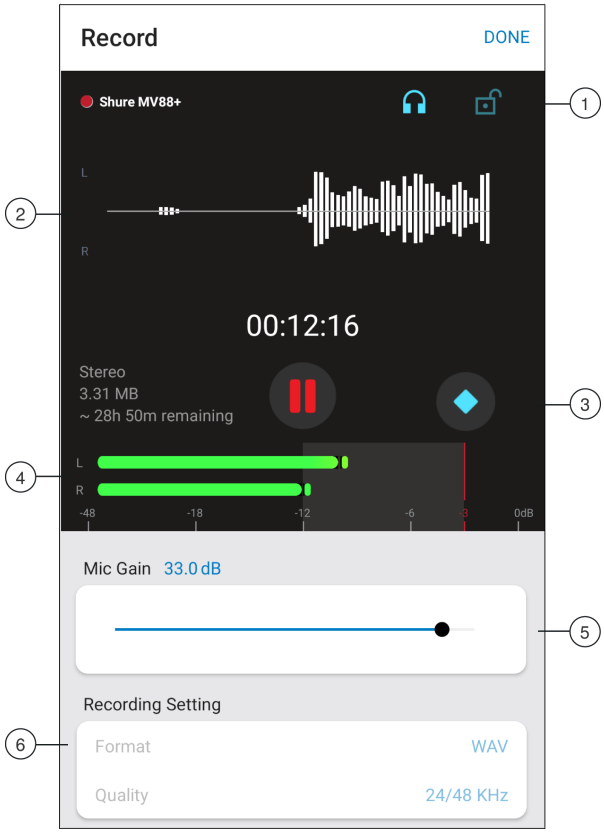

Opname-instellingen

① **Status van aangesloten apparaat** De status geeft de status van het aangesloten MOTIV-apparaat weer. Rood knipperende punt geeft aan dat de opname bezig is.

② **Status instellingen** Geeft de pictogrammen weer voor geavanceerde instellingen die momenteel zijn ingeschakeld.

③ **Microfoonversterking** Stel het volume van de geluidsbron in. Houd de niveaus binnen het streefbereik (aangegeven door het gearceerde gebied op de ingangsmeter).

④ **Tijdlijndisplay** Dit geeft de golfvorm van het geluid tijdens de opname weer.

- **Stereo-opnamen:** Een volledige golfvorm wordt weergegeven.
- **Mono-opnamen:** Een halve golfvorm wordt weergegeven.

⑤ **Resterende opnametijd**

⑥ **Bitdiepte en bemonsteringssnelheid** Gebruik het vervolgkeuzemenu om uw bitdiepte en bemonsteringssnelheid te selecteren. Raadpleeg ‘Bitdiepte en bemonsteringssnelheid’ voor meer informatie.

⑦ **Informatie over tracks** Geeft de naam, de bestandsindeling en de grootte van de opname weer die wordt uitgevoerd.

⑧ **Opnamebedieningsbalk** De knop Marker, knop Record/Pause, en de aanvinkknop Done.

Opmerking: De maximale bestandsgrootte voor een opname is 2 GB, een opnameduur van ongeveer 2 uur. Deze beperking vergroot het prestatievermogen van de toepassing. Als meer dan 2 uur continu wordt opgenomen, wordt een tweede bestand gegenereerd.

Compressed Format Recording

The MOTIV app records uncompressed audio files to provide the highest quality recording. However, you might find it more useful to record in a compressed file format. Compressed files take up less storage space allowing you more space on your device to record. It's also easier to share compressed files by message or email because compressed files use less data. Con-

sider using a compressed format for recording demos or initial ideas because in this case it is more important to capture the idea than have the highest possible fidelity recording.

If you are unsure about which format to choose, start with the highest quality setting. You can always compress files later from your library if you find that you require smaller files sizes. See the Supported Audio Formats section to learn about the file formats that are available to you.

Remember: You can convert compressed audio to an uncompressed format, uncompressed audio to a compressed format and one type of compressed format to another. However, only WAV files can be edited. If you need to edit a file, convert the file to a WAV file first.

Bitdiepte en bemonsteringssnelheid

U kunt de instellingen voor bitdiepte en bemonsteringssnelheid vinden in het vervolgkeuzemenu rechts van het opnamevenster. Selecteer een lagere bemonsteringssnelheid wanneer het handig is een kleiner bestand te hebben, bijvoorbeeld voor spraak- en podcast-opnamen die worden gedownload. Selecteer een hogere bemonsteringssnelheid voor muziekopnamen en dynamische opnamen.

Wanneer er geen alternatief wordt geselecteerd, zal MOTIV audio opnemen met 24/48 kHz. De volgende bitdiepte en bemonsteringssnelheid worden ondersteund.

Bitdiepte	Bemonsteringssnelheid
24	48 kHz
24	44,1 kHz
16	48 kHz
16	44,1 kHz

De Apple Watch gebruiken met ShurePlus MOTIV

Met de Apple Watch-toepassing ShurePlus MOTIV kunt u flexibeler opnamen maken door de toepassing als afstandsbediening voor de ShurePlus MOTIV-toepassingen voor audio- en video-opnamen te gebruiken.

Sluit uw Apple Watch aan op de MOTIV-opnametoepassing.

1. Open de Watch-toepassing op uw iPhone en tik op het tabblad Mijn Watch
2. Apps die beschikbaar zijn om te installeren, verschijnen in de sectie Beschikbare apps
3. Zoek de MOTIV Watch-toepassing en tik op Installeren

   Opmerking: *Zie de ondersteuningspagina van Apple met aanvullende instructies voor de installatie van de Apple Watch-toepassing.*

4. De Apple Watch herkent wanneer uw MOTIV-microfoon is verbonden met uw telefoon. De naam van de microfoon wordt linksboven weergegeven wanneer de verbinding tot stand is gebracht.
5. Het hangt af van de grootte van de ruimte, het aantal personen en het volume van het instrument waar u de microfoon het best kunt plaatsen. Loop zo mogelijk rond in de ruimte en luister waar het geluid het best klinkt.
6. Selecteer de juiste voorinstelmodus voor uw opnametoepassing. Pas het microfoonniveau en andere instellingen in de toepassing aan en plaats de microfoon in de buurt van uw bron.

   Opmerking: *Geavanceerde instellingen moet u instellen voordat u de microfoon plaatst. Met de Apple Watch-toepassing kunt u alleen de opname regelen, de opname pauzeren, de opname voltooien, bladwijzers maken en de versterkingsfactor instellen en vergrendelen.*

Bedieningselementen en navigatie

Opname starten: tik op de rode opnameknop

Opname pauzeren: tik op het pauzeringspictogram. U kunt de opname voortzetten vanuit een gepauzeerde toestand

Bladwijzer maken: tik op het bladwijzerpictogram

Opname stoppen: tik op de knop Gereed

Versterkingsfactor aanpassen: gebruik de digitale kroon van de Apple Watch

Versterkingsfactor van microfoon vergrendelen: tik op het slotpictogram

Opnametips

Schakel Vliegtuigmodus en Niet storen in.

Wanneer u een MOTIV-apparaat aansluit op uw iOS-apparaat, wordt een waarschuwingsbericht weergegeven dat u vraagt Vliegtuigmodus en de modus Niet storen in te schakelen. Het is belangrijk dit te doen om interferentie van telefoongesprekken, berichten en diverse meldingen tijdens opname te voorkomen. Tik op X om dit waarschuwingsbericht te negeren.

Opmerking: houd Vliegtuigmodus uitgeschakeld als u informatie over geolocatie aan uw audiobestand wilt toevoegen.

Gebruik Vergrendelmodus om uw geluid te vergrendelen

Schakel Vergrendelmodus in wanneer u uw audio hebt getest en de gewenste niveaus hebt gevonden. Op deze manier voorkomt u onbedoelde aanpassingen en blijft de audiokwaliteit consistent.

In mono opnemen

Neem in mono op om de hoeveelheid beschikbare opnametijd te vergroten of wanneer u één geluidsbron zoals zang opneemt, die gebaat is bij minder omgevingsgeluid. Selecteer polair patroon Mono Cardioid of Mono Bidirectional om audio van alle capsules samen te voegen in één kanaal. De ingangsmeter geeft mono-opname aan door de bovenste helft van de golfvorm weer te geven. MOTIV ondersteunt mono-opnamen met microfoons van andere fabrikanten.

In stereo opnemen

Draai de behuizing van de MV88+ in de microfoonklem voor staande of liggende opnamen. De labels L en R geven de stereooriëntatie van de microfoon weer. Het stereobeeld is juist als het Shure-logo naar boven is gericht.

Het Dark Theme gebruiken

Selecteer de optie voor donker scherm om de kleur van de toepassing van lichtgrijs te veranderen in donkergrijs. De donkerdere weergave is ideaal voor discrete opnamen in situaties met weinig licht. Een donker scherm verlengt de batterijduur.

U kunt de instelling Weergave thema openen via `Menu` > `Settings` > `Appearance`

De volledige voorstelling vastleggen

Start uw opname voordat de voorstelling begint om er zeker van te zijn dat u de volledige geluidsbron opneemt. U kunt de opname later bewerken om eventuele stilte weg te knippen.

Opmerking: MOTIV zal de opname automatisch stoppen als uw microfoon tijdens de opname per ongeluk los raakt. Het dialoogvenster ‘Bestand opslaan’ wordt dan weergegeven, waarin u het geluidsbestand een naam kunt geven en kunt opslaan.

Controleer uw opnamen

Sluit een hoofdtelefoon rechtstreeks op de hoofdtelefoon-output aan van uw MOTIV-apparaat om er zeker van te zijn dat uw opnamen goed klinken.

Scherm wakker houden tijdens opname

Selecteer de optie Scherm wakker houden tijdens opname zodat u het niveau van de signaalversterking continu kunt bijhouden gedurende langere opnamesessies, zonder dat het scherm zwart wordt.

U kunt de optie Scherm wakker houden openen via `Menu` > `Settings` > `Keep Screen Awake During Recording`.

Let op: het uitschakelen van de slaapmodus is van invloed op de batterijduur tijdens de opname.

Houdt de apparatuur aangesloten tijdens updates

Zorg ervoor dat het MOTIV-apparaat verbonden blijft met uw mobiele apparaat tijdens het updaten om problemen met de update te voorkomen.

Backup Reminders

You will be prompted to back up your recordings. We recommend that you periodically back up your MOTIV files to another computer or device. This allows you the freedom to edit or delete files in the app and remain confident that you'll always have a backup stored somewhere else. Additionally, you will regain space on your device so you can confidently record long recording sessions without worrying about not having enough space.

You can schedule the frequency of backup reminders by going to `Menu` > `Settings` > `Backup Reminders.`

MV88+ Video Kit Setup and Tips

How to Mic a Grand Piano with the MV88+

MV88+ gebruiken met uw Mac of pc

MOTIV-microfoons hebben geen speciale drivers nodig en zijn compatibel met de meeste Macs of pc's. De instellingen van de MV88+ (met uitzondering van microfoonversterking) kunnen niet via de computer aangepast worden, maar de microfoon behoud de laatste instellingen die zijn ingesteld in de MOTIV-toepassing.

Opmerking: USB-A kabel is niet inbegrepen.

Bibliotheek

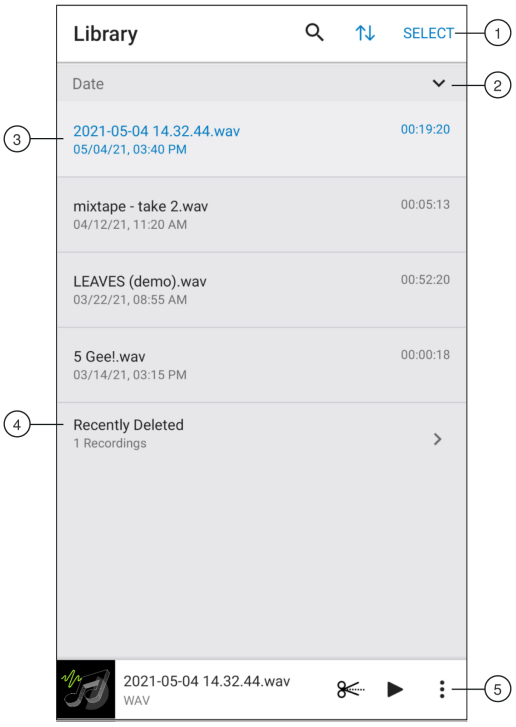

① Bibliotheek zoeken/sorteren/selecteren

- **Zoeken:** Zoek naar bestanden in uw bibliotheek op bestandsnaam of bestandstype.
- **Sorteren:** Druk op het sorteericoontje om bestanden te organiseren op naam, datum, grootte of bestandstype.
- **Selecteren:** Gebruik de knop Select om een of meerdere opnamen te selecteren voor converteren, delen of verwijderen.

② Sorteer volgorde Druk op het caret om de tracks op volgorde of op omgekeerde volgorde te weergeven.

③ Tracklijst Geeft een lijst van uw opgenomen tracks weer.

④ Recent verwijderd Uw recent verwijderde bestanden worden hier 30 dagen bewaard. Bekijk de informatie over recent verwijderde bestanden om meer te leren over het terugkrijgen van bestanden.

⑤ Balk audiospeler

- Tik op de naam van het nummer om het afspeelvenster te openen
- Tik op het schaarpictogram Bewerken om de bestandseditor te openen.
- Speel opnamen af en pauzeer deze.
- Tik op de drie punten om de naam te wijzigen, te delen, de bestandsindeling te converteren, illustraties toe te voegen of bestanden te verwijderen.

Note: iOS users have the ability to search for files in the MOTIV Library by using the Spotlight feature.

Afspelen

Dubbeltik op de naam van de track in de audiospeler om het afspeelvenster te openen.

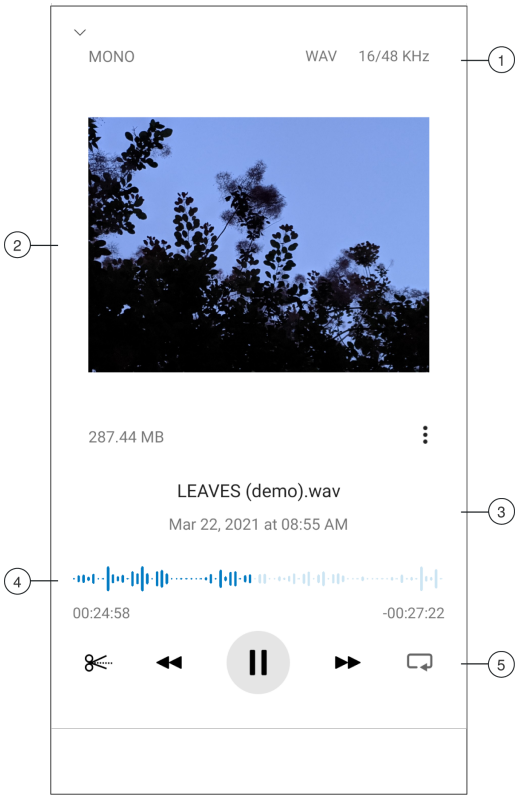

① **Informatie over tracks** Geeft de naam van de op dat moment afgespeelde track weer, waaronder de bestandsindeling, bitdiepte, de bemonsteringssnelheid en of de track in stereo of mono is.

② **Track-illustratie** Behoudt de MOTIV illustratie. Of pas de illustratie aan naar een afbeelding op uw apparaat. Bekijk "Track-illustraties aanpassen".

③ **Bestandsinformatie** Geeft de datum en tijd weer waarop de track is opgenomen en de microfoon die daarbij is gebruikt.

④ **Playback tijdlijn** Hiermee kunt u bekijken waar u zich in de track bevindt terwijl deze afspeelt. De verlopen tijd en de resterende tijd worden onder de tijdlijn weergegeven.

⑤ **Playback bediening** Bewerken, Terugspoelen, Afspelen/pauzeren, Doorspoelen, en Loop uw track.



Horizontaal afspelen

Meerdere bestanden converteren

Met Shure MOTIV kunt u meerdere bestanden tegelijk converteren, delen of verwijderen. Er kunnen alleen WAV-bestanden worden geconverteerd.

1. Tik op Select in de rechterbovenhoek van uw opnamelijst.
2. Selecteer alle bestanden die u wilt converteren. Naast de geselecteerde bestanden verschijnt een blauw vinkje.
3. Tik op Save As om conversieopties weer te geven. Bij het converteren worden de nieuwe bestanden aan uw opnamelijst toegevoegd.

Using the Files App to Manage the MOTIV Library

Access your MOTIV audio files from inside the Files app. The MOTIV app will create a MOTIV folder inside Files, including a recently deleted folder inside the MOTIV folder. Here you can copy your files to other folders or share to other apps on your device if those apps support file sharing. When you copy or move your files outside the MOTIV storage, you can ensure that those files will not be deleted if the MOTIV app gets uninstalled.

Note: Any changes made to MOTIV recordings in the Files app will be reflected in the MOTIV app. This means that if you change a file name or delete a track in Files, you will see those changes or deletions in the MOTIV app library. MOTIV and the MOTIV folder in Files remain consistent. If you move a track in FIles to another location, that track will no longer show up in the MOTIV library. Also, if you were to add a file to the MOTIV folder in Files, that would show up in the MOTIV app library.

Recovering Recently Deleted Files

Files that you no longer need can be deleted and will disappear from your library. However, you might find that you have mistakenly deleted a file that you want to keep. In this case, the Recently Deleted folder is a temporary safety net that will store files for 30 days before permanently deleting them.

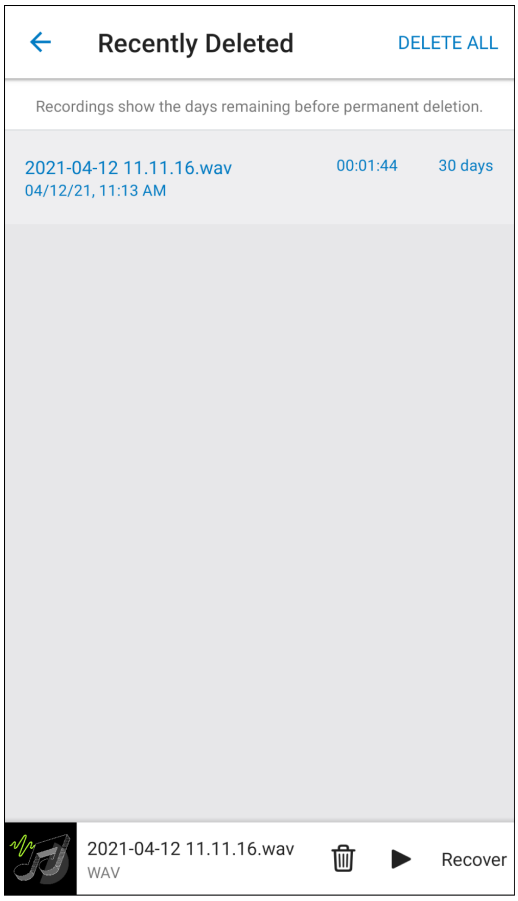

Uw audio bewerken

Tik op Edit *om de bewerkingselementen voor elke track te openen.*

Met de MOTIV Editor kunt u uw opnamen verfijnen voordat u deze online of met vrienden deelt.

U hebt keuze uit twee bewerkingsmodi:

- Met Split Mode kunt u een lang audiobestand opsplitsen in twee of meerdere afzonderlijke tracks. Deze modus komt van pas als u een lange voorstelling hebt opgenomen en verschillende onderdelen afzonderlijk wilt beluisteren.
- Met Trim Mode kunt u het begin en eind van uw opgenomen track bijknippen.

De tijdlijn navigeren

Er zijn drie manieren om door de tijdlijn heen te bewegen.

- Dubbeltik op de tijdlijn om de afspeelkop naar de huidige weergave te verplaatsen.
- Gebruik de markeringen om de afspeelkop naar een specifiek punt te bewegen.
- Tik op de rode afspeelkopbalk en sleep deze naar een nieuw punt op de tijdlijn.

Druk op Play om vanaf het geselecteerde punt af te spelen.

Knijp twee vingers naar elkaar toe om uit te zoomen. Beweeg ze uit elkaar om in te zoomen.

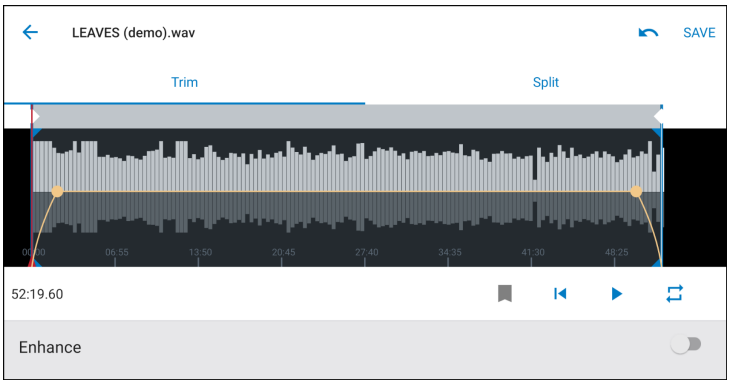

Gebruik in de editor de liggende modus om meer van de golfvorm te bekijken.

Een lus vormen

Maak een lus om een audiogedeelte te isoleren en herhalen.

- Selecteer de knop voor lussen om de volledige track te selecteren. De golfvorm in het blauw gemarkeerde gebied wordt herhaald.

- Selecteer de markeringen en sleep deze op de tijdlijn om uw lus aan te passen.
- Druk op Play om de lus te beluisteren en pas deze aan totdat u het beste geluid vindt.

Markeringen



Markeringen zijn audiobladwijzers waarmee u kunt terugkeren naar specifieke punten in uw opname. Ze hebben geen invloed op start- en stoppunten bij het afspelen, maar zijn handig als referentie. Bij gebruik in de modus Split, bepaalt de plaats van de markering waar het bestand wordt opgesplitst. Markeringen worden geïdentificeerd per uur, minuut, seconde en milliseconde (00:00:00:00), maar kunnen niet minder dan een seconde bij elkaar vandaan worden geplaatst.

Markeringen in opnamemodus

Een markering toevoegen: Tik op de knop Marker om een markering toe te voegen op de plaats van de afspeelkop.

Markeringen in bewerkingsmodus

De markeringslijst opent met begin- en eindmarkeringen voor uw audiotrack.

Afspelen vanaf een specifiek punt: Tik op een markering om vanaf dat markeringspunt af te spelen.

Een markering toevoegen: Druk op het plusteken om een markering toe te voegen op de locatie van de afspeelkop.

Een markering verplaatsen: Druk op een bestaande markering en sleep deze naar een nieuwe locatie op de tijdlijn.

De markeringslijst gebruiken: Tik op de markering in de lijst om de afspeelkop naar die locatie te verplaatsen.

Markeringen hernoemen: Houd de markeringslabel in de lijst ingedrukt.

Markeringen verwijderen: Veeg op de markering in de lijst naar links om de optie voor verwijderen weer te geven.

Editor

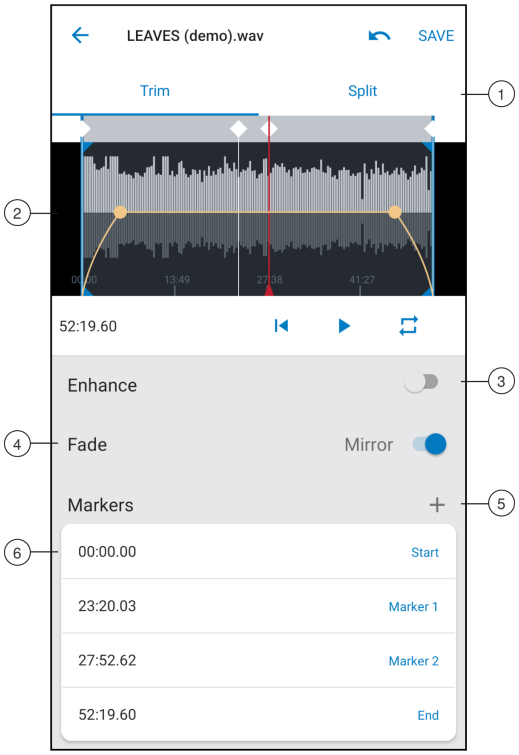

① **Trimmen/splitsen selecteren** Selecteer uw bewerkingsmodus.

② **Tijdlijn weergave** Bekijk uw complete tijdlijn. Zoom in om nauwkeurig te bewerken.

③ **Verbetering schakelaar** Schakel de verbeteringsfunctie in of uit. Zie het gedeelte over verbetering voor meer informatie.

④ **Spiegel-fade schakelaar** Schakel Spiegel in om de fade-curve bij de intro en uitro symmetrisch te maken.

⑤ **Markeringen toevoegen** Druk op het + teken om een markering toe te voegen op de positie van de afspeelkop.

⑥ **Markeringslijst** Alle opnamen beginnen met begin- en eindmarkeringen. Bekijk "markeringen" voor meer informatie.

Bewerken in de modus voor snijden

De modus Snijden wordt gebruikt om het overbodige gedeelte aan het begin en einde van uw audiotrack af te kappen.

1. Ga naar My Recordings om het audiobestand dat u wilt bewerken te selecteren.
2. Selecteer het pictogram Edit om de editor te openen.
3. De blauwe lijnen geven het begin- en eindpunt van je track aan. Selecteer en versleep de blauwe lijnen om de begin- en eindpunten te wijzigen.
4. Selecteer Lus om de lus herhalend af te spelen en uw track te beluisteren voordat u wijzigingen bevestigt.

Tip: Schud met uw iOS-apparaat om de laatste handeling ongedaan te maken. Je zult een pop-up ontvangen die je vraagt of je je laatste actie Ongedaan wilt maken of Annuleren.

Bewerken in de modus voor splitsen

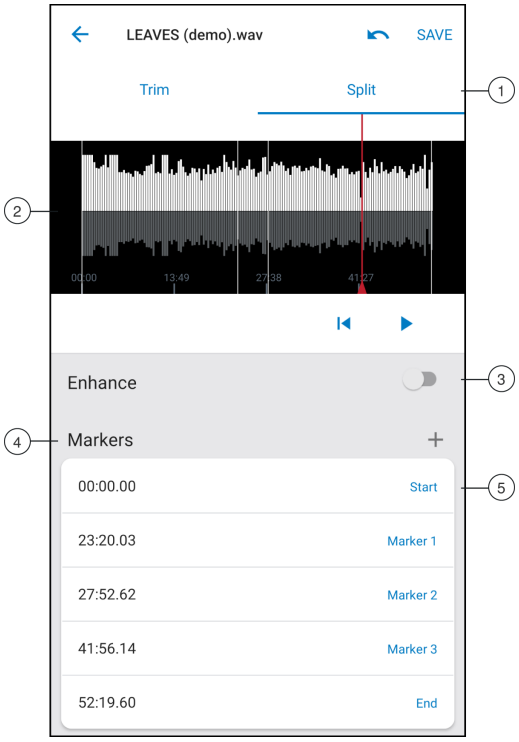

① **Trimmen/splitsen selecteren** Selecteer uw bewerkingsmodus.

② **Tijdlijn weergave** Bekijk uw complete tijdlijn. Zoom in om nauwkeurig te bewerken.

③ **Verbetering schakelaar** Schakel de verbeteringsfunctie in of uit. Zie het gedeelte over verbetering voor meer informatie.

④ **Markeringen toevoegen** Druk op het + teken om een markering toe te voegen op de positie van de afspeelkop.

⑤ **Markeringslijst** Alle opnamen beginnen met begin- en eindmarkeringen. Geeft de plaats in uren, minuten, seconden en mill iseconden weer. Bekijk "markeringen" voor meer informatie.

Opmerking: Dubbeltik op de tijdlijn om op een locatie in te zoomen. U kunt maximaal tot twee seconden inzoomen. Nadat u zo ver mogelijk bent ingezoomd, zoomt u met dubbeltikken uit.

Gebruik de modus voor splitsen als u een langer audiobestand hebt dat u in kleinere audiobestanden wilt opsplitsen. Maak nieuwe bewerkte bestanden en behoud uw oorspronkelijke bestand.

1. Ga naar My Recordings om het audiobestand dat u wilt bewerken te selecteren.
2. Selecteer het pictogram Edit om de editor te openen.
3. Plaats een markering op het punt waar u de audio wilt splitsen.
4. Selecteer Split.
5. Behoud de oorspronkelijke bestandsindeling of selecteer een nieuwe.
6. MOTIV gebruikt de bestandsnaam, maar voegt cijfers toe aan de namen van uw nieuwe, gesplitste tracks. Wanneer u in de modus voor splitsen een track in tweeën splitst, geeft uw opnamelijst nu drie tracks weer. De oorspronkelijke track blijft behouden en de eerste en tweede tracks zijn gemaakt met de bewerking Split.

Enhance

Enhance is a quick way to make recordings sound better and more suitable for sharing. By selecting one of the three levels, low, medium, or high), you can automatically adjust the loudness, compression and other qualities of your recording.

Low	Best suited for speech recordings
Medium	Best suited for quiet musical content
High	Best suited for loud or amplified musical content

Using Enhance to Improve your Recordings

To preview the changes made by the enhance feature, select the part of your audio file where you would like the preview to start. Once your file is processed, enhance can adjust settings.

1. Place the playhead (red bar) where you would like the preview to start.
2. Tap Low, Medium and High to hear how your file changes with different enhance levels.
3. Select the level that sounds best and then Save. You can save the file or rename it to create a new file.

Note: Every time the file is changed, you will need to apply Enhance again to process the changed file.

How Does Enhance Work?

By selecting one of the three Enhance levels (low, medium, high), a series of processing algorithms are applied to your file. The amount of processing depends on the level that you have selected. Loudness, compression, soft and hard limiting are applied to all levels. Automatic equalization is applied to the medium and heavy Enhance levels. Preview the levels and select the one that sounds best. Save the file with a new name or preserve the original track and create a new enhanced file with a new name.

Tip: Start by applying enhance to a single track. It will be faster to process each file individually. Also, different tracks will have different levels and tones. By processing one file at a time, you can be sure that enhance is getting the best sound out of each track.

MOTIV-opnamen delen

Opslaan in Filmrol

Converteer uw audio naar een videobestand dat gemakkelijk via de filmrol van uw iOS-apparaat op sociale media kan worden gedeeld.

1. Selecteer in uw opnamelijst het bestand dat u wilt converteren.
2. Selecteer de knop Share.
3. Selecteer Save to Camera Roll.
4. De conversie wordt automatisch uitgevoerd. Bij grotere bestanden duurt het converteren langer.

   Opmerking: *De eerste keer dat u in de filmrol opslaat, wordt u gevraagd toestemming te geven voor het delen van bestanden tussen apps. Als u toestemmingen per ongeluk negeert, kunt u deze altijd wijzigen in de instellingen van uw iOS-apparaat. Door toestemming te geven, wordt er een MOTIV-map aangemaakt in de filmrol.*

5. Wanneer het conversieproces is voltooid, ontvangt u een melding die u informeert dat in de filmrol opslaan is geslaagd en uw track kan worden gedeeld.

Track-illustraties aanpassen

U kunt een afbeelding aan uw opname toevoegen.

1. Selecteer in het tabblad Mijn opnamen het bestand dat een illustratie nodig heeft.
2. Tik op de drie puntjes naast de bestandsnaam.
3. Selecteer Illustratie toevoegen om de beschikbare afbeeldingen te bekijken.
4. Selecteer een foto. Als u de illustratie wilt wijzigen, herhaalt u het proces en selecteert u een andere afbeelding.

In Dropbox opslaan

Sla uw MOTIV-bestanden op in Dropbox om uw back-ups te bewaren, ruimte vrij te maken op uw iOS-apparaat of op sociale media te delen.

1. Open de toepassing MOTIV en ga naar My Recordings.
2. Tik op de selectieknop en kies een of meerdere bestanden.
3. Selecteer de optie voor delen en kies Dropbox.

   Opmerking: *u moet mogelijk toegang tussen MOTIV en Dropbox toestaan. Door 'Allow' te selecteren, wordt er een MOTIV-map aangemaakt in Dropbox en koppelingen in de toepassingen.*

4. Er wordt een melding weergegeven die aangeeft dat het bestand is opgeslagen wanneer het uploaden van het bestand is geslaagd.

   Opmerking: *Bij grotere bestanden kan het uploaden langer duren.*

Nu uw bestand is geüpload naar Dropbox, kunt u back-ups van uw opnamen bewaren of uw opnamen delen op sociale media.

AirDrop® met MOTIV

MOTIV ondersteunt de mogelijkheid WAV-bestanden via AirDrop met bepaalde personen te delen.

1. Open de toepassing MOTIV en ga naar My Recordings.
2. Tik op de selectieknop en kies een of meerdere bestanden.
3. Selecteer de optie voor delen en selecteer vervolgens Meer om uw AirDrop-contacten weer te geven.

Opslaan in iTunes

Gebruik iTunes om eenvoudig audiobestanden over te dragen tussen uw desktopcomputer en uw iOS-apparaat.

1. Sluit uw iOS-apparaat aan op een computer en open iTunes.

   Opmerking: *U wordt aangeraden de meest recente versie van iTunes te gebruiken.*

2. Selecteer het pictogram van uw apparaat en selecteer vervolgens "Apps" in de kolom voor instellingen.

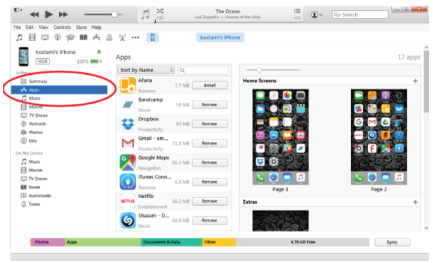

3. Selecteer MOTIV in het gedeelte voor het delen van bestanden onder in het scherm. U moet mogelijk de schuifbalk aan de rechterkant volledig naar beneden schuiven. Hierdoor worden uw MOTIV-documenten weergegeven.

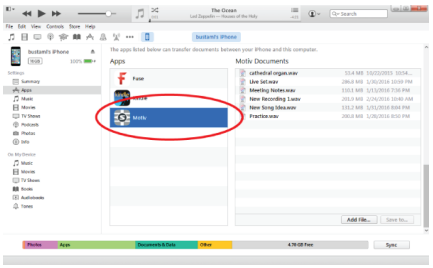

4. Markeer de opnamen die u wilt opslaan en selecteer de knop “Opslaan op”.

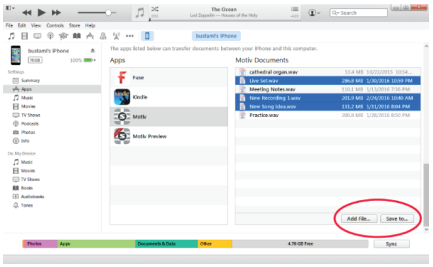

Opmerking: *Bij grotere bestanden kan het uploaden langer duren.*

Nu al uw bestanden naar uw computer zijn gedownload, kunt u ze toevoegen aan uw iTunes-bibliotheek of importeren in een audiobewerkingsprogramma.

Opmerking: Gebruik de knop voor het toevoegen van bestanden om audio vanaf uw computer te uploaden naar de toepassing MOTIV.

Troubleshooting

Issue	Solution
Microphone is plugged in, but the volume meter does not register a signal.	Edit the privacy setting for your recording device under `SETTINGS` > `PRIVACY` > `MICROPHONE` to give the app permission to use the microphone.
Microphone is plugged in, but not detected.	Unplug and reconnect the cable connections so that the app recognizes the microphone. You'll know that the connection is secure when you see the microphone name visible in the status bar.
You hear no audio despite LEDs and the volume meter responding as if audio is present.	Check the Monitor Mix blend to ensure that audio is passing and you can monitor playback. Move the Monitor Mix slider to the center to hear audio that is being currently recorded and previously recorded audio.
Audio sounds bad or distant.	To ensure that you are receiving audio from the MOTIV microphone and not a built-in microphone; unplug and reconnect the microphone. You'll know that the connection is secure when you see the microphone name visible in the status bar.
Audio is distorted.	Use the audio meter to ensure that volume peaks are within the target range (the gray area). If the level reaches the red peak indicator of the input meter, turn the gain down.

Issue	Solution
Left/right stereo channels do not match video.	Depending on the orientation of the recording device, it may be necessary to engage the Left-Right swap in MOTIV settings. If the audio has already been recorded, you can switch the left and right channels in most audio editing software.
Audio is not in sync with video	Switch to a lower frame rate or resolution size. You might achieve better performance with a less system intensive frame rate.
Recording stops due to overheating	MOTIV Video app responds to device overheating by disabling the meter and waveform display. If device continues to overheat, MOTIV will save your recording and shut down the app. Ensure that your device has cooled down before starting a new recording.
Unable to share file.	If a file is too large to be shared, there are a couple options for reducing file size. Convert your file to a compressed file format. Connect your mobile device to your computer and use file transfer, like iTunes, to download the file to your desktop. Split your track in two, export both files and recombine them using audio editing software.
General troubleshooting.	Ensure that your app is updated to the most current version. Make sure that your phone's operating system is updated to the most current version. Check to see how the microphone works using a different connection cable or different device. Close and restart the application. Powering down and rebooting the device will clear the cache and can sometimes help with software performance.

Note: It may be useful to reset the app to restore functionality. Perform a hard reset by unplugging and re-plugging the microphone.

Firmware

Firmware is software die is ingebouwd in elk onderdeel dat functionaliteit regelt. Periodiek worden nieuwe firmwareversies ontwikkeld die aanvullende functies en verbeteringen bevatten. Download nieuwe versies van de firmware wanneer hierom wordt gevraagd om te profiteren van een verbeterd ontwerp.

Tip: voor de beste resultaten moet u ervoor zorgen dat de microfoon aangesloten is op het mobiele apparaat en dat de batterij van het apparaat volledig opgeladen is voordat u de DSP bijwerkt. Koppel niet los totdat de update voltooid is.

System Requirements

Systeemvereisten en compatibiliteit: iOS

- **iOS:** iOS 14 en hoger
- **iPhone:** iPhone 6 en hoger
- **iPod Touch:** 7e generatie

Opmerking: iPad Pro (USB-C) wordt niet ondersteund.

iPad gebruiken met USB-C

Het is mogelijk om een opname op een iPad met MOTIV-microfoons te maken via een USB-C-kabel. U kunt echter alleen de microfoonversterking aanpassen. Als u gebruik wilt maken van alle functies die MOTIV te bieden heeft, sluit u de MOTIV-microfoon aan op een tweede apparaat (geen iPad) dat de ShurePlus MOTIV-app gebruikt. Met dit tweede apparaat kunt u microfooninstellingen aanpassen voor uw opnamesituatie. De instellingen worden opgeslagen in de MOTIV-microfoon. Wanneer u deze opnieuw aansluit op de iPad, kunt u opnemen met de geselecteerde instellingen.

Vergeet niet: De iPad (USB-C) ondersteunt alleen versterkingsregeling voor MOTIV-microfoons. Verbind uw microfoon met een compatibel apparaat en configureer de instellingen in MOTIV om toegang te krijgen tot alle functies. De microfoon behoudt de instellingen om met een iPad te kunnen werken.

Systeemvereisten en compatibiliteit: Android

Werkt met iedere Android-toepassing die het volgende bevat:

- Android Pie 9.0 en hoger
- Voedingsvereisten USB-host van ≥100 mA
- USB Audio Class 1.1-ondersteuning en hoger

Android is een handelsmerk van Google Inc.

Opmerking: Zie https://www.shure.com/en-US/motiv-compatibility voor informatie over ondersteunde Android-apparaten.

Systeemvereisten en compatibiliteit: Mac

- MacOS 10.13 tot 10.15
- 64-bits
- Minimaal 2 GB RAM
- Minimaal 500 MB ruimte op harde schijf

Systeemvereisten en compatibiliteit: Windows

- Windows 10
- 64-bit
- Minimaal 2 GB RAM
- Minimaal 500 MB ruimte op harde schijf

Productgegevens

MFi-gecertificeerd

Ja

DSP-modi (voorinstellingen)

Spraak/Zang/Akoestisch/Luid/Vlak

Transducertype

Cardioïde (10 mm)/Bidirectionele condensatorcapsule (10 mm)

Polairpatroon
Aanpasbare breedte stereo/Mono-bidirectioneel/Mono-cardioïde/Midden-opzij

Stereoprincipe
Midden-opzij

Frequentiekarakteristiek
20 Hz tot 20,000 Hz

Instelbaar versterkingsbereik
0 tot +36 dB

Gevoeligheid
-37 dBFS/Pa bij 1 kHz [1] [2]

Maximum-SPL
120 dB SPL [2]

Begrenzer
Ja

Compressor
Ja

Niveauregelaar
5-band

Voedingsvereisten
Gevoed via USB of Lightning

Behuizing
Volledig metalen constructie

Nettogewicht

Zonder windkap	79,0 g (2,78oz.)
Met windkap	81,5 g (2,87oz.)

Afmetingen

Zonder windkap	27 x 27 x 77 mm H x B x D
Met windkap	44 x 44 x 93 mm H x B x D

[1] 1 Pa=94 dB SPL

[2]Bij minimale versterkingsfactor, vlakke modus

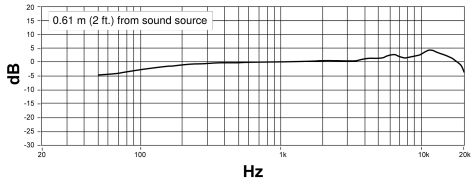

Frequentiekarakteristiek

Bitdiepte	Bemonsteringssnelheid
24	48 kHz
24	44,1 kHz
16	48 kHz
16	44,1 kHz

Ondersteunde audioformaten

Android

PCM/WAV	Tot 352 KHz
AAC	256,128,96

iOS

PCM/WAV	Tot 352 KHz
MP4-audio	Audiobestanden met extensie: .mp4, .m4a, .m4p, .m4b
AAC	256,128,96

Accessoires

Bijgeleverde accessoires

Schuimrubber windkap voor MV88	AMV88-WS
Draagkoffer voor MV88	AMV88-CC
1 15 inch USB-C-kabel	AMV-USBC15
1 15 inch lightning-kabel	AMV-LTG15
Telefoonklem met kabel	DeviceClamp

Optionele accessoires

Rycote Windjammer voor MV88	AMV88-FUR

Lightning-kabel van 1 m	AMV-LTG

Certificering

Informatie voor de gebruiker

Deze apparatuur is getest en goed bevonden volgens de limieten van een digitaal apparaat van klasse B, conform deel 15 van de FCC-regelgeving. Deze apparatuur genereert en gebruikt radiofrequentie-energie en kan deze uitstralen. Als de apparatuur niet volgens de instructiehandleiding van de fabrikant wordt geïnstalleerd en gebruikt, kan deze storing veroorzaken met radio- en televisieontvangst.

Kennisgeving: De Industry Canada-regelgeving vereist dat wijzigingen of aanpassingen die niet expliciet zijn goedgekeurd door Shure Incorporated uw bevoegdheid om het apparaat te gebruiken teniet kunnen doen.

Deze limieten zijn bedoeld als aanvaardbare bescherming tegen schadelijke interferentie bij plaatsing in woonwijken. Deze apparatuur genereert en gebruikt hoogfrequente energie, kan deze ook uitstralen en kan, indien niet geplaatst en gebruikt in overeenstemming met de instructies, schadelijke interferentie aan radiocommunicatie veroorzaken. Er is echter geen garantie dat in specifieke installaties geen storingen kunnen optreden. Als deze apparatuur schadelijke interferentie in radio- of televisieontvangst veroorzaakt, wat kan worden vastgesteld door het apparaat uit- en weer in te schakelen, wordt de gebruiker geadviseerd om de storing te corrigeren door een of meer van onderstaande maatregelen:

- Richt de ontvangstantenne opnieuw of plaats deze ergens anders.
- Vergroot de scheidingsafstand tussen het apparaat en de ontvanger.
- Sluit het apparaat aan op een contactdoos van een ander circuit dan dat waarop de ontvanger is aangesloten.
- Vraag de dealer of een ervaren radio/TV-monteur om hulp.

Dit apparaat voldoet aan deel 15 van de FCC-regelgeving. Op het gebruik zijn de volgende twee voorwaarden van toepassing:

1. Dit apparaat mag geen schadelijke interferentie veroorzaken.
2. Dit apparaat moet alle ontvangen interferentie accepteren, inclusief interferentie die een ongewenste werking kan veroorzaken.

Compliantielabel Industry Canada ICES-003: CAN ICES-3 (B)/NMB-3(B)

Opmerking: De test wordt gebaseerd op het gebruik van meegeleverde en aanbevolen kabeltypen. Bij gebruik van andere dan afgeschermde kabeltypen kunnen de EMC-prestaties worden aangetast.

CE-certificering:

Shure Incorporated verklaart hierbij dat voor dit product met CE-markering is vastgesteld dat deze voldoet aan de vereisten van de Europese Unie. De volledige tekst van de EU-verklaring van conformiteit is beschikbaar op de volgende website: https://www.shure.com/en-EU/support/declarations-of-conformity.

Erkende Europese importeur/vertegenwoordiger:
Shure Europe GmbH
Afdeling: Wereldwijde conformiteit
Jakob-Dieffenbacher-Str. 12
75031 Eppingen, Duitsland
Telefoon: +49-7262-92 49 0
Fax: +49-7262-92 49 11 4
E-mail: EMEAsupport@shure.de

Dit product voldoet aan de essentiële vereisten van alle toepasselijke Europese richtlijnen en komt in aanmerking voor CE-markering.

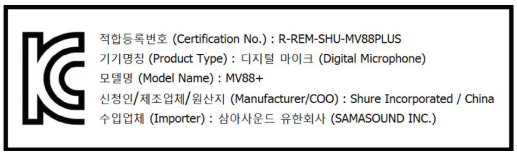

Made for iPad (5th generation), iPad (6th generation, iPad (7th generation, iPad (8th generation), iPad Air 2, iPad Air 3, iPad Mini 4, iPad Mini 5, iPad Pro 9.7-inch (1st generation), iPad Pro (12.9-inch) 1st generation, iPad Pro 10.5-inch 2017 (2nd generation), iPad Pro 12.9-inch 2017 (2nd generation), iPhone 6s, iPhone 6s Plus, iPhone SE, iPhone 7, iPhone 7 Plus, iPhone 8, iPhone 8 Plus, iPhone X, iPhone Xs, iPhone Xs Max, iPhone XR, iPhone 11, iPhone 11 Pro, iPhone 11 Pro Max, iPhone 12, iPhone 12 Mini, iPhone 12 Pro, iPhone 12 Pro Max, iPhone SE 2, iPod Touch (7th generation).

iPad, iPhone, iPod and iPod touch are trademarks of Apple Inc., registered in the U.S. and other countries. iPad Air, iPad mini, and Lightning are trademarks of Apple Inc. The trademark “iPhone” is used in Japan with a license from Aiphone K.K.

Android-compatibiliteit

Deze apparatuur is compatibel met Android-apparaten die ondersteuning bieden voor connectiviteit met USB Audio Class 2.0 en USB-C. Niet alle Android-apparaten zijn compatibel. Android is een handelsmerk van Google Inc.

Dropbox en het Dropbox-logo zijn handelsmerken van Dropbox, Inc.

Shure MOTIV is niet gelieerd aan of anders gesponsord door Dropbox, Inc.

PIXI® en Manfrotto® zijn gedeponeerde handelsmerken van Vitec Imaging Solutions. Maximale gewicht mini-statief: 1 kg/ 2,2 lbs.