PA411

Antennecombiner

Th Shure antenna combiner, PA411, user guide.
Version: 1.1 (2020-I)

Table of Contents

PA411 Antennecombiner 3

Belangrijke productinformatie 3

BELANGRIJKE VEILIGHEIDSINSTRUCTIES 3

VEILIGHEIDSMAATREGELEN 4

Algemene beschrijving 5

Inbegrepen componenten 5

Voor- en achterpanelen 5

Voeding en RF-verbindingen 6

Optionales Zubehör und Ersatzteile 8

Productgegevens 9

LICENTIE-INFORMATIE 10

Certificering 11

PA411
Antennecombiner

Belangrijke productinformatie

BELANGRIJKE VEILIGHEIDSINSTRUCTIES

1. LEES deze instructies.
2. BEWAAR deze instructies.
3. NEEM alle waarschuwingen in acht.
4. VOLG alle instructies op.
5. GEBRUIK dit apparaat NIET in de buurt van water.
6. REINIG UITSLUITEND met een droge doek.
7. DICHT GEEN ventilatieopeningen AF. Zorg dat er voldoende afstand wordt gehouden voor adequate ventilatie. Installeer het product volgens de instructies van de fabrikant.
8. Plaats het apparaat NIET in de buurt van warmtebronnen, zoals vuur, radiatoren, warmteroosters, kachels of andere apparaten (waaronder versterkers) die warmte genereren. Plaats geen vuurbronnen in de buurt van het product.
9. ZORG ERVOOR dat de beveiliging van de gepolariseerde stekker of randaardestekker intact blijft. Een gepolariseerde stekker heeft twee pennen waarbij er één breder is dan de andere. Een randaardestekker heeft twee pennen en een extra aardaansluiting. De breedste pen en de aardaansluiting zijn bedoeld om uw veiligheid te garanderen. Als de meegeleverde stekker niet in de contactdoos past, vraag een elektricien dan om de verouderde contactdoos te vervangen.
10. BESCHERM het netsnoer tegen erop lopen of afknelling, vooral in de buurt van stekkers en uitgangen en op de plaats waar deze het apparaat verlaten.
11. GEBRUIK UITSLUITEND door de fabrikant gespecificeerde hulpstukken/accessoires.
12. GEBRUIK het apparaat UITSLUITEND in combinatie met een door de fabrikant gespecificeerde wagen, standaard, driepoot, beugel of tafel of met een meegeleverde ondersteuning. Wees bij gebruik van een wagen voorzichtig tijdens verplaatsingen van de wagen/apparaat-combinatie om letsel door omkantelen te voorkomen.



13. HAAL de stekker van dit apparaat uit de contactdoos tijdens onweer/bliksem of wanneer het lange tijd niet wordt gebruikt.
14. Laat onderhoud altijd UITVOEREN door bevoegd servicepersoneel. Onderhoud moet worden uitgevoerd wanneer het apparaat op enigerlei wijze is beschadigd, bijvoorbeeld beschadiging van netsnoer of stekker, vloeistof of voorwerpen in het apparaat zijn terechtgekomen, het apparaat is blootgesteld aan regen of vocht, niet naar behoren werkt of is gevallen.
15. STEL het apparaat NIET bloot aan druppelend en rondspattend vocht. PLAATS GEEN voorwerpen gevuld met vloeistof, bijvoorbeeld een vaas, op het apparaat.
16. De NETSTEKKER of een koppelstuk van het apparaat moet klaar voor gebruik zijn.
17. Het door het apparaat verspreide geluid mag niet meer zijn dan 70 dB(A).
18. Apparaten van een KLASSE I-constructie moeten worden aangesloten op een WANDCONTACTDOOS met beschermende aardaansluiting.

19. Stel dit apparaat niet bloot aan regen of vocht om het risico op brand of elektrische schokken te verminderen.
20. Probeer dit product niet te wijzigen. Wanneer dit wel gebeurt, kan lichamelijk letsel optreden en/of het product defect raken.
21. Gebruik dit product binnen de gespecificeerde bedrijfstemperaturen.

低功率電波輻射性電機管理辦法

第十二條

經型式認證合格之低功率射頻電機，非經許可，公司、商號或使用者均不得擅自變更頻率、加大功率或變更原設計之特性及功能。 第十四條

低功率射頻電機之使用不得影響飛航安全及干擾合法通信；經發現有干擾現象時，應立即停用，並改善至無干擾時方得繼續使用。前項合法通信，指依電信法規定作業之無線電通信。低功率射頻電機須忍受合法通信或工業、科學及醫療用電波輻射性電機設備之干擾。

VEILIGHEIDSMAATREGELEN

De mogelijke gevolgen van onjuist gebruik worden aangegeven door een van de twee symbolen —'WAARSCHUWING' en 'VOORZICHTIG'—, afhankelijk van de mate waarin het risico geldt en de zwaarte van de gevolgen.

⚠	WAARSCHUWING: Wanneer deze waarschuwingen worden genegeerd, kan dit resulteren in ernstig of fataal letsel als gevolg van onjuist handelen.
⚠	VOORZICHTIG: Wanneer deze waarschuwingen worden genegeerd, kan dit resulteren in letsel of schade aan eigendommen als gevolg van onjuist handelen.

VOORZICHTIG

- Demonteer of wijzig het apparaat nooit. Dit kan defecten tot gevolg hebben.
- Stel het apparaat niet bloot aan extreme krachten en trek niet aan de kabel. Dit kan defecten tot gevolg hebben.
- Houd het product droog en stel het niet bloot aan extreme temperaturen en vochtigheid.

WAARSCHUWING

- Als water of een vreemd voorwerp binnendringt in de binnenzijde van het apparaat, kan dat brand of elektrische schokken tot gevolg hebben.
- Probeer dit product niet te wijzigen. Wanneer dit wel gebeurt, kan lichamelijk letsel optreden en/of het product defect raken.

Dit apparaat kan geluidsvolumes boven 85 dB SPL produceren. Controleer wat uw maximale toegestane blootstellingsniveau aan continu geluid is volgens de nationale regelgeving.

WAARSCHUWING

HET BELUISTEREN VAN AUDIO OP EEN TE HOOG VOLUME KAN PERMANENTE GEHOORBESCHADIGING VEROORZAKEN. GEBRUIK EEN ZO LAAG MOGELIJK VOLUME. Langdurige blootstelling aan te hoge geluidsniveaus kan gehoorbeschadiging veroorzaken met een permanent gehoorverlies als gevolg. Volg de volgende richtlijnen, opgesteld door de Occupational Safety Health Administration (OSHA), voor de maximale blootstellingstijd aan geluidsdrukniveaus voordat gehoorbeschadiging optreedt.

90 dB SPL **gedurende 8 uur**	**95 dB SPL** gedurende 4 uur	**100 dB SPL** gedurende 2 uur	**105 dB SPL** gedurende 1 uur
110 dB SPL	**115 dB SPL**	**120 dB SPL**	

gedurende een halfuur	gedurende 15 minuten	Voorkom dit volume, anders kan schade optreden

Algemene beschrijving

De PA411-antennecombiner van Shure distribueert DC-voeding en RF-signalen naar maximaal vier PSM®300-zenders van Shure. Het compacte systeem voor halve rekmontage vermindert het aantal antennes en voedingsvoorzieningen aanzienlijk wanneer meerdere systemen worden gebruikt.

Inbegrepen componenten

- (1) PA411-antennecombiner
- (1) 1-naar-4 kabel voor voedingsdistributie
- (1) PS60-voedingseenheid
- (1) Set voor bevestiging in rack
- (1) BNC-bulkhead-adapter
- (4) Coaxiaalkabels, BNC-BNC, 22 in

Opmerking: Antenne niet inbegrepen. Gebruik de antenne die met de PSM-zenders is meegeleverd of een andere antenne met het juiste frequentiebereik.

Voor- en achterpanelen

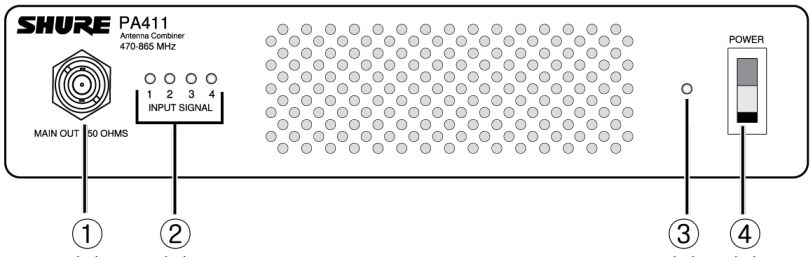

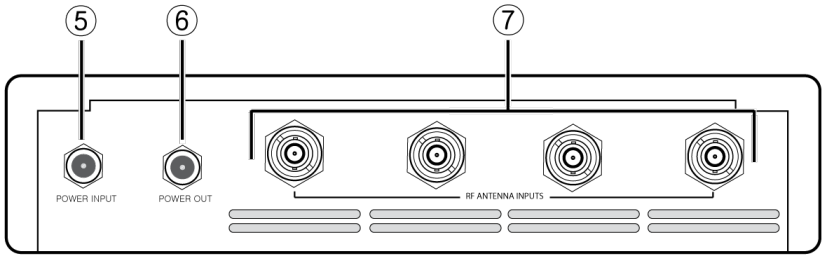

① RF-uitgangsantenne-connector	Gebruik de kwart-golfantenne die met de P3T-zender is meegeleverd of een andere Shure-antenne met een bereik van 470-865 MHz
② LED-indicator RF	**Groen:** RF-signaal aanwezig **Rood:** Overbelasting RF-signaal
③ Voedings-LED	**Groen:** Voeding ingeschakeld **Groen/rood en knippert:** Overbelasting voedingsuitgang
④ Voedingsschakelaar	
⑤ Voedingsingang	Vereist een PS60-voedingsunit van Shure
⑥ Voedingsuitgang	Vereist een PS411-PC-kabel voor voedingsdistributie van Shure om voeding aan zenders te leveren
⑦ RF-ingangen	Sluit aan op de RF-uitgangen van zenders

Voeding en RF-verbindingen

1. Sluit de PS60-voedingsvoorziening van Shure aan op een stopcontact en op de voedingsingang op de PA411.
2. Sluit de 1-naar-4 voedingskabel aan op de DC-voedingsuitgang op de PA411.
3. Sluit een voedingsaansluitklem van de 1-naar-4 voedingskabel aan op alle voedingsingangen van de P3T-zenders.
4. Sluit een antenne aan op de P3T-antenne-uitgang op het voorpaneel. Acceptabele antennes omvat de kwart-golfantenne die met de P3T-zender is meegeleverd of een andere Shure-antenne met een bereik van 470-865 MHz.
5. Sluit alle P3T-antenne-uitgangen aan op een antenne-ingang op de PA411 met behulp van een BNC-coaxiaalkabel.

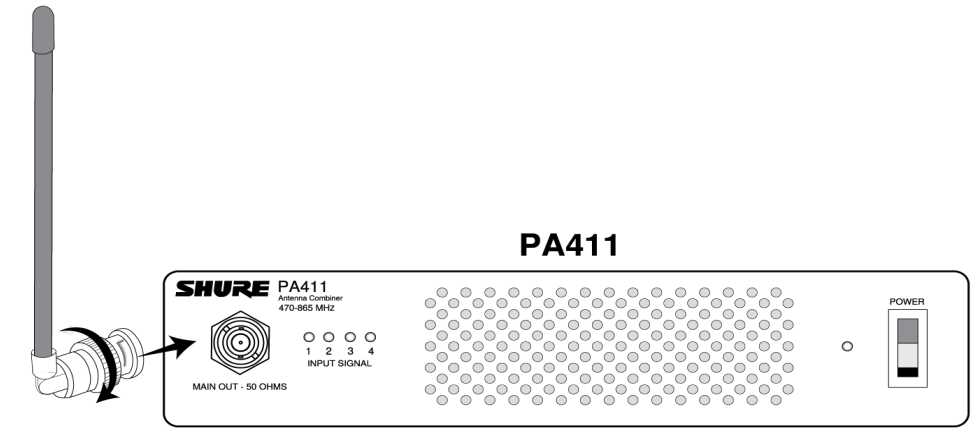
PA411
SHURE
PA411
Antenna Combiner
470-865 MHz
1 2 3 4
INPUT SIGNAL
MAIN OUT - 50 OHMS
POWER

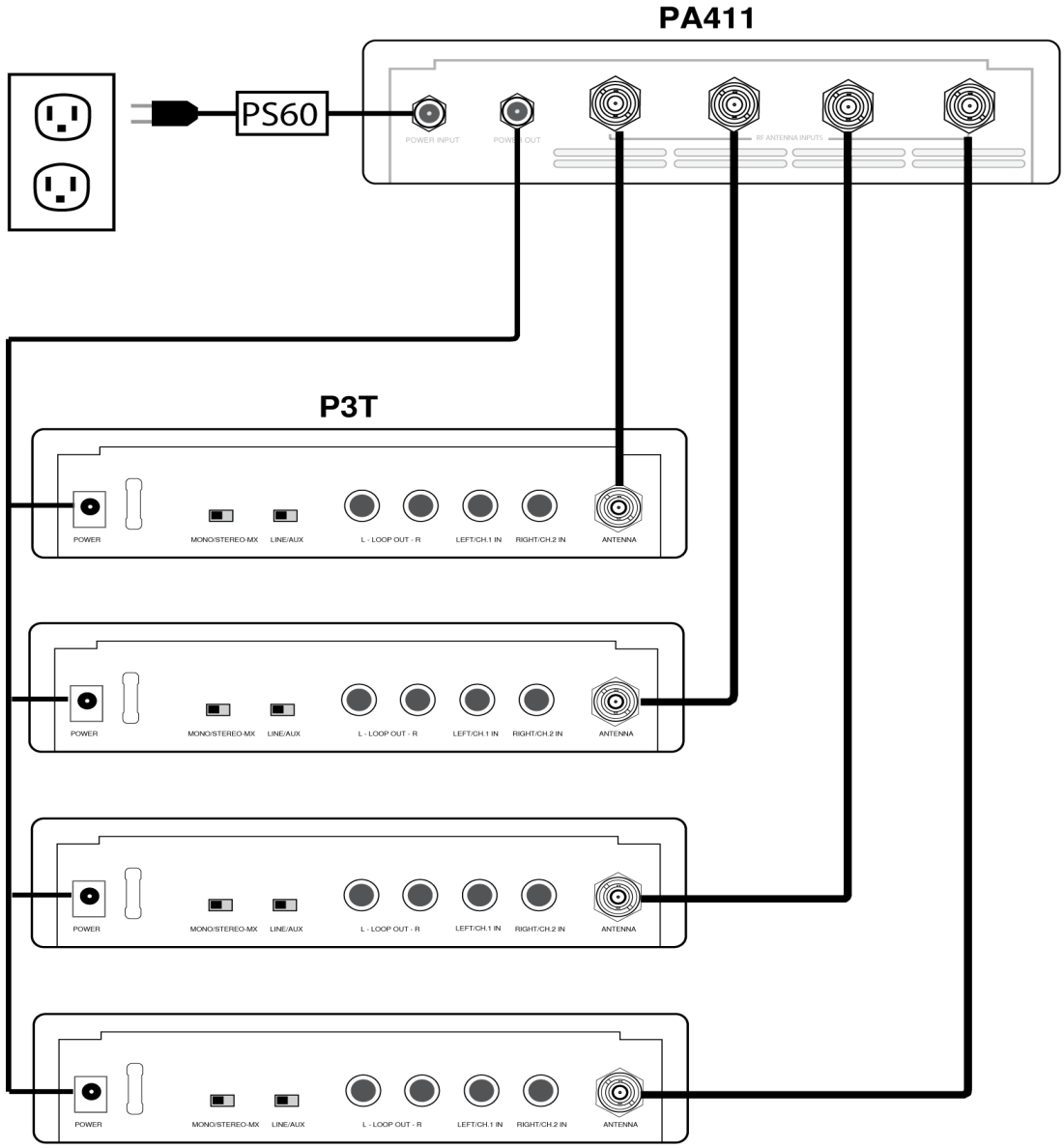
PA411
PS60
POWER INPUT
POWER OUT
RF ANTENNA INPUTS
P3T
POWER
MONO/STEREO-MX
LINE/AUX
L - LOOP OUT - R
LEFT/CH.1 IN
RIGHT/CH.2 IN
ANTENNA

Optionales Zubehör und Ersatzteile

1-naar-4 kabel voor voedingsdistributie	PS411-PC
22 in. BNC-BNC Coaxial Cable	95K2035
Coaxiaalkabel, BNC-BNC van 2 ft	UA802
Coaxiaalkabel, BNC-BNC van 6 ft	UA806
Coaxiaalkabel, BNC-BNC van 25 ft	UA825
Coaxiaalkabel, BNC-BNC van 50 ft	UA850
Coaxiaalkabel, BNC-BNC van 100 ft	UA8100
Voeding	PS45
Bulkhead-adapter	95A8994
Antenne, 1/4 golflengte (774-952 MHz)	UA400
Antenne, 1/4 golflengte (470-752 MHz)	UA400B
Antenne, 1/2 golflengte (470-530 MHz)	UA8-470-530
Antenne, 1/2 golflengte (500-560 MHz)	UA8-500-560
Antenne, 1/2 golflengte (518-578 MHz)	UA8-518-578
Antenne, 1/2 golflengte (518-582 MHz)	UA8-518-582
Antenne, 1/2 golflengte (518-598 MHz)	UA8-518-598
Antenne, 1/2 golflengte (554-590 MHz)	UA8-554-590
Antenne, 1/2 golflengte (554-626 MHz)	UA8-554-626
Antenne, 1/2 golflengte (554-638 MHz)	UA8-554-638
Antenne, 1/2 golflengte (578-638 MHz)	UA8-578-638
1/2 wave antenna (596-668 MHz)	UA8-596-668
Antenne, 1/2 golflengte (596-698 MHz)	UA8-596-698
Antenne, 1/2 golflengte (596-714 MHz)	UA8-596-714
Antenne, 1/2 golflengte (600-666 MHz)	UA8-600-666
Antenne, 1/2 golflengte (626-698 MHz)	UA8-626-698
Antenne, 1/2 golflengte (638-698 MHz)	UA8-638-698
Antenne, 1/2 golflengte (670-742 MHz)	UA8-670-742
Antenne, 1/2 golflengte (710-790 MHz)	UA8-710-790

Antenne, 1/2 golflengte (740-814 MHz)	UA8-740-814
Antenne, 1/2 golflengte (750-822 MHz)	UA8-750-822
Antenne, 1/2 golflengte (774-865 MHz)	UA8-774-865
Set voor montage in een rack	RPW503
Set voor montage in twee racks	RPW504

Productgegevens

Voedingsvereisten
15 V DC

DC-uitgang
12 V DC (x4)

Uitgangsstroom
Het totaal van alle DC-uitgangen samen

1,4 A, maximum

Bedrijfstemperatuurbereik
−18°C tot 63°C

Afmetingen
42 x 198 x 177 mm (H x B x D)

Nettogewicht
1,32 kg(2,9 lbs)

RF-ingang
Connectortype
BNC

RF-frequentiebereik
470 tot 865 MHz

Maximaal ingangsniveau
20 dBm Per kanaal

Isolatie ingangspoort
50 dB, normaal

RF-ingang Voeding
Werkbereik,Per kanaal

4,5 tot 15 dBm

Minimale detectiedrempel LED-indicator
3 dBm ±1,5 dB

Drempel LED-indicator RF-overbelasting
17,5 dBm ±1 dB

Impedantie
50 Ω

RF-uitgang
RF-frequentiebereik
470 tot 865 MHz

Onderscheppingspunt uitgang (OIP3)
48 dBm, normaal

Connectortype
BNC

Impedantie
50 Ω

Omgekeerde isolatie
Uitgang naar ingang

40 dB, normaal

Gain
Ingang naar elke uitgangspoort

−5 tot 0 dB

LICENTIE-INFORMATIE

Licenties: Een vergunning om deze apparatuur te gebruiken kan in bepaalde streken nodig zijn. Raadpleeg de autoriteiten in uw land voor mogelijke vereisten. Wijzigingen of aanpassingen die niet expliciet zijn goedgekeurd door Shure Incorporated, kunnen uw bevoegdheid om de apparatuur te gebruiken tenietdoen. Het is de verantwoordelijkheid van de gebruiker een vergunning aan te vragen voor de Shure draadloze microfoon, en het verkrijgen van de vergunning hangt af van de classificatie van de gebruiker en de toepassing, en van de geselecteerde frequentie. In Nederland is in de band 470 tot 790 Mhz geen vergunning nodig. Shure raadt de gebruiker dringend aan contact op te nemen met de desbetreffende telecommunicatie-autoriteit betreffende de juiste vergunning en alvorens frequenties te kiezen en te bestellen.

This device contains licence-exempt transmitter(s)/receiver(s) that comply with Innovation, Science and Economic Development Canada’s licence-exempt RSS(s). Operation is subject to the following two conditions:

1. This device may not cause interference.
2. This device must accept any interference, including interference that may cause undesired operation of the device.

L’émetteur/récepteur exempt de licence contenu dans le présent appareil est conforme aux CNR d’Innovation, Sciences et Développement économique Canada applicables aux appareils radio exempts de licence. L’exploitation est autorisée aux deux conditions suivantes :

1. L’appareil ne doit pas produire de brouillage;
2. L’appareil doit accepter tout brouillage radioélectrique subi, même si le brouillage est susceptible d’en compromettre le fonctionnement.

Kennisgeving van de FCC (Federal Communications Commission) met betrekking tot RF-blootstelling:

Antennes die worden gebruikt voor het uitstralen van signalen zijn gelimiteerd tot een maximale gain van 14 dBi. Elke antenne moet zodanig worden geplaatst dat wordt voldaan aan de minimale scheidingsvereisten voor gebruikers en omstanders. De volgende richtlijnen moeten worden gehanteerd bij het bepalen van de scheidingsafstanden.

Antennes moeten zodanig worden geplaatst dat onder normale omstandigheden personeel niet binnen 72 cm (~2,5 voet) van een antenne kan komen. Door de minimale scheidingsvereisten aan te houden, zullen personeel en omstanders niet meer worden blootgesteld aan RF dan de maximaal toegestane limiet, zoals vastgelegd in 47 CFR 1.1310 (dat wil zeggen, de limieten voor de algemene bevolking/ongecontroleerde blootstelling).

Certificering

Voldoet aan de essentiële vereisten van de volgende Europese Richtlijnen:

- Laagspanningsrichtlijn 2006/95/EG

Is conform de relevante vereisten van regelgeving (EG) nr.278/2009 voor externe laagspanningsvoedingen.

- R&TTE-richtlijn 99/5/EG
- Voldoet aan Europese verordening (EG) nr. 1275/2008 zoals gewijzigd.
- WEEE-richtlijn 2012/19/EU zoals gewijzigd door 2008/34/EG
- RoHS-richtlijn EU 2015/863

Opmerking: *houd u aan de plaatselijke richtlijnen voor recycling van elektronisch afval*

Voldoet aan de volgende normen:

EN 300 422 Deel 1 en 2
EN 301.489 Deel 1 en 9

Gecertificeerd onder FCC-deel 74.

Gecertificeerd door ISED in Canada onder RSS-123 en RSS-102.

FCC-ID: DD4PA411A. **IC:** 616A-PA411A.

De CE-conformiteitsverklaring kan worden verkregen van Shure Incorporated of een van haar Europese vertegenwoordigers. Bezoek www.shure.nl voor contactinformatie

De CE-conformiteitsverklaring kan worden verkregen via: www.shure.com/europe/compliance

Erkende Europese vertegenwoordiger:
Shure Europe GmbH
Hoofdkantoren in Europa, Midden-Oosten en Afrika
Afdeling: EMEA-goedkeuring
Jakob-Dieffenbacher-Str. 12
75031 Eppingen, Duitsland
Telefoon: +49-7262-92 49 0
Fax: +49-7262-92 49 11 4

E-mail: info@shure.de