PGA52

Cardioïde dynamische basdrummicrofoon

The Shure cardioid dynamic kick drum microphone, PGA52, user guide.
Version: 1.0 (2024-C)

Table of Contents

PGA52 Cardioïde dynamische basdrummicrofoon 3

PG Alta-microfoons 3

Allgemeine Hinweise für den Gebrauch 3

Verwendung und Platzierung 3

Nahbesprechungseffekt 4

Vermeiden der Abnahme unerwünschter Schallquellen 4

Gebrauch des Schnellspannhebels 4

Optionales Zubehör und Ersatzteile 5

Optionele accessoires 5

Vervangingsonderdelen 6

Productgegevens 6

Certificering 8

PGA52
Cardioïde dynamische basdrummicrofoon

PG Alta-microfoons

Gefeliciteerd met uw aankoop van een Shure PG Alta-microfoon. De serie PG Alta biedt audio van professionele kwaliteit tegen een scherpe prijs, met oplossingen voor het opnemen van bijna elke bron, inclusief stemmen, akoestische instrumenten, drums en versterkte elektrische instrumenten. PG Alta-microfoons zijn geschikt voor live- en studiotoepassingen en ontworpen om lang mee te gaan. Ze voldoen aan de strenge kwaliteitsnormen die ervoor zorgen dat alle producten van Shure betrouwbaar zijn.

Allgemeine Hinweise für den Gebrauch

- Das Mikrofon auf die gewünschte Schallquelle (z. B. ein Instrument oder einen Verstärker) und weg von unerwünschten Schallquellen richten.
- Das Mikrofon so nahe wie möglich an der gewünschten Schallquelle platzieren.
- Das Mikrofon sehr nahe platzieren, um eine zusätzliche Bassanhebung zu erzielen.
- Um eine bessere Rückkopplungssicherheit zu erzielen, weniger Mikrofone verwenden.
- Sollte im Resonanzfell der Bass-Drum ein Loch geschnitten sein, das Mikrofon innerhalb des Kessels platzieren.
- Den Abstand zwischen den Mikrofonen mindestens dreimal so groß wie den Abstand des Mikrofons zu der Schallquelle halten (Regel „Drei zu Eins“).
- Mikrofone möglichst weit weg von akustischen Reflexionsflächen platzieren.
- Das Mikrofon möglichst ruhig in der Hand halten, um mechanische Störgeräusche und Vibrationen zu minimieren.

Verwendung und Platzierung

In der folgenden Tabelle werden die gängigsten Anwendungen und Mikrofonierungsarten aufgeführt. Dabei ist zu berücksichtigen, dass Mikrofonierung im Grunde „Geschmackssache“ ist — von der „einzig richtigen“ Mikrofonstellung kann keine Rede sein.

Verwendungszweck	Empfohlene Mikrofonplatzierung	Klangqualität
Bass-Drum	5 bis 7,5 cm Abstand vom Schlegelkopf, etwas außerhalb der Mitte.	Impulsiver Anschlag; maximaler Bass, höchster Schalldruckpegel.
	20 bis 30 cm Abstand vom Schlegelkopf, axial zum Schlegel.	Weicherer Anschlag; ausgeglichener Klang.
		HINWEIS: Mit Hilfe einer Decke, die gegen das Schlagfell gelegt wird, kann ein impulsiver und trockener Klang erzielt werden.
Gitarren- und Bassverstärker	2,5 cm Abstand vom Lautsprecher, axial zur Mitte des Lautsprechers.	Impulsiver Klang; angehobene Tiefen.
	2,5 cm Abstand vom Lautsprecher, am Rand des Lautsprechers.	Impulsiver Klang, angehobene Höhen.

Verwendungszweck	Empfohlene Mikrofonplatzierung	Klangqualität
	60 m bis 90 cm Abstand vom Lautsprecher, axial zum Lautsprecher.	Weicher Klang; verringerter Bass.

Nahbesprechungseffekt

Richtmikrofone verstärken bei Annäherung des Mikrofons an die Klangquelle die tiefen Frequenzen. Diese Eigenschaft wird als Nahbesprechungseffekt bezeichnet und kann zum Erzeugen eines wärmeren, kräftigeren Klangs verwendet werden.

Vermeiden der Abnahme unerwünschter Schallquellen

Das Mikrofon so platzieren, dass unerwünschte Schallquellen, wie z. B. Monitore und Lautsprecher, direkt hinter dem Mikrofon angeordnet sind. Zur Minimierung von Rückkopplungen und zur maximalen Unterdrückung unerwünschter Geräusche die Mikrofonplatzierung vor einem Auftritt immer prüfen.

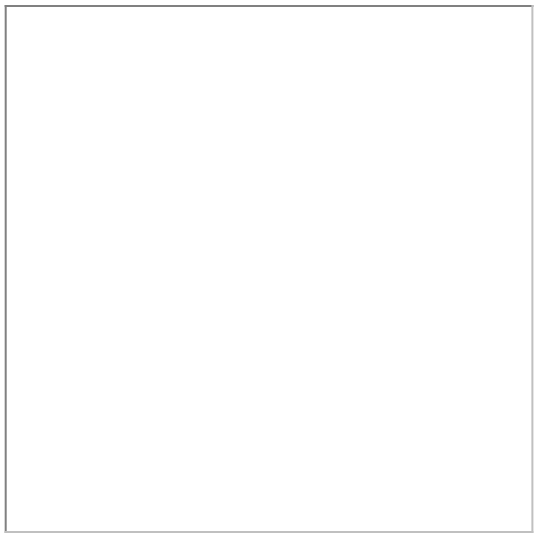

Empfohlene Aufstellung der Lautsprecher für Mikrofone mit nierenförmiger Richtcharakteristik

Gebrauch des Schnellspannhebels

Dieses Mikrofon weist einen Schnellspannhebel auf, um die Position einfach anzupassen.

1. Den Schnellspannhebel öffnen.
2. Das Mikrofon in die gewünschte Position ausrichten.
3. Den Hebel wieder an das Mikrofon drücken, um ihn zu spannen.

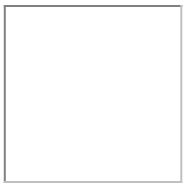

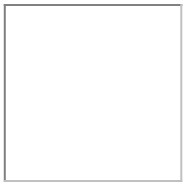

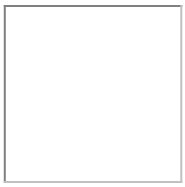

Hinweis: Zum Einstellen der Hebelspannung den Hebel in die geöffnete Stellung bringen und die Spannung mit einem Schlitzschraubendreher an der gegenüberliegenden Schraube einstellen.



Optionales Zubehör und Ersatzteile

Optionele accessoires

Kabel van 7,6 m (25 ft) (XLR-XLR)	C25J
Adapter voor 5/8 inch tot 3/8 inch schroefdraad	31A1856
Opbergtas van vinyl met rits	95B2324
Drummicrofoonmontage	AP56DM
Vervangingsgrille PGA52	RPMP52G

Vervangingsonderdelen

PG52 Replacement Cartridge	RPM154

Productgegevens

Type
Dynamisch (luidsprekerspoel)

Frequentiekarakteristiek
50 tot 12,000 Hz

Polairpatroon
Cardioïde

Uitgangsimpedantie
150 Ω

Gevoeligheid
bij 1 kHz, nullastspanning

-55 dBV/Pa[1] (1,75 mV)

Polariteit
Een positieve druk op het membraan resulteert in een positieve spanning op pen 2 ten opzichte van pen 3

Gewicht
454 g (16,01oz.)

Connector
Driepens, professionele audio (XLR), mannetje

Omgevingsvoorwaarden

Bedrijfstemperatuur	-20° tot 165°F (-29° tot 74°C)
Relatieve luchtvochtigheid	0 tot 95%

1 Pa=94 dB SPL

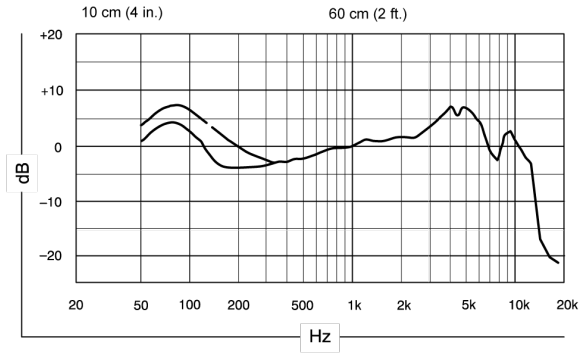

Typischer Frequenzgang

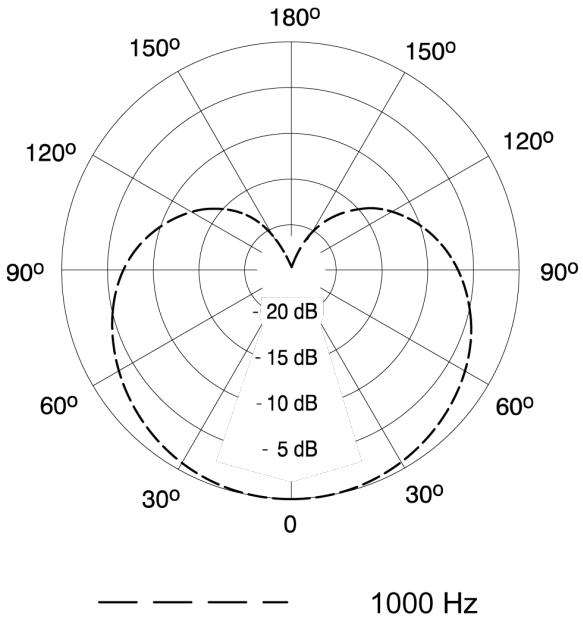

Typische Richtcharakteristik

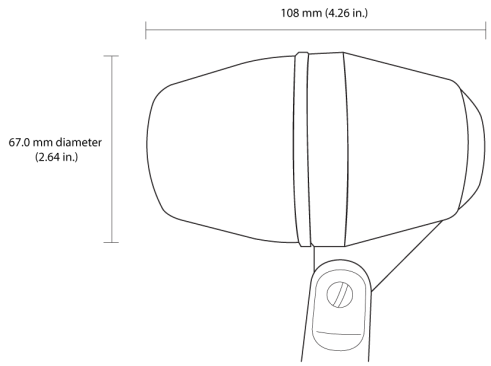

Overall Dimensions

Certificering

Dit product voldoet aan de essentiële vereisten van alle toepasselijke Europese richtlijnen en komt in aanmerking voor CE-markering.

De CE-conformiteitsverklaring kan worden verkregen via: www.shure.com/europe/compliance

Erkende Europese vertegenwoordiger:
Shure Europe GmbH
Hoofdkantoren in Europa, Midden-Oosten en Afrika
Afdeling: EMEA-goedkeuring
Jakob-Dieffenbacher-Str. 12
75031 Eppingen, Duitsland
Telefoon: +49-7262-92 49 0
Fax: +49-7262-92 49 11 4
E-mail: info@shure.de