RADIAL SGI STEREO TX|RX
(Stereo Instrument Line Driver)



- Item- and EAN-Nummern:
    - SGI-Stereo-System: 71073 | 676101047659 | Bundle SGI TX and SGI RX
    - SGI-Stereo-TX Transmitter: 71074 | 676101047666 | SGI TX single item
    - SGI-Stereo-RX Receiver: 71075 | 676101047673 | SGI RX single item
- Verpackungsmaße: 29.5 x 12 x 6.5 cm (bundle) | 16 x 10.5 x 7 cm (single item)
- Gewicht: 1.02 kg (bundle) | 0.51 kg (single item)
- Bilder | Übersetzungen | Benutzerhandbuch

Wissenswertes für Händler

- Überträgt 2 unsymmetrische Instrumentensignale ohne Rauschen oder Signalverlust auf Strecken bis zu 100 Metern. Ideal für große Bühnen und Studioanwendungen mit Stereo-Pedalboards.
- Das SGI-Stereo-System besteht aus zwei Einheiten: SGI-Stereo-TX (Sender), SGI-Stereo-RX (Empfänger).
- SGI-Stereo-TX und SGI-Stereo-RX sind als Bundle oder einzeln erhältlich.
- Schließe deine Gitarre oder dein Stereo-Pedalboard an den SGI-Stereo-TX-Eingang und deine Verstärker an die SGI-Stereo-RX-Ausgänge an. Die Verbindung zwischen SGI-TX und SGI-RX erfolgt über ein Standard-Cat5-Ethernet-Kabel.
- Anwendungsbeispiele:
    - Studio: Ermöglicht es Gitarristen, im Regieraum zu bleiben und tatsächlich zu hören, was durch die Studiomonitore kommt, während sie spielen.
    - Live: Ermöglicht es Gitarristen, lange Kabelstrecken auf der Bühne zu nutzen, während der Klang erhalten bleibt und ein sauberes, rauschfreies Signal an weit entfernte stehende Verstärker zu übertragen.

Features (SGI System RX & TX)

- Stereo-Line-Driver Übertragungssystems für Gitarrenpedale, Pedalboards oder Amp Modeler
- Rausch- und verlustfreie, symmetrische Übertragung von zwei Instrumentensignalen bis zu Entfernungen von 100 Metern
- Erhältlich als Bundle (SGI Stereo TX + SGI Stereo RX) oder als Einzelkomponenten
- Das Bundle enthält den Stereoempfänger (SGI Stereo RX) und einen Stereosender (SGI Stereo TX)
- Verbindung zwischen TX und RX über ein einziges Standard-Cat5-Ethernet-Kabel (nicht enthalten)
- SGI Stereo TX: Zwei 6,3 mm Hi-Z-Instrumenteneingänge (L/R) und RJ45 etherCON-Ausgang (locking)
- SGI Stereo RX: RJ45 etherCON-Eingang (locking) und zwei 6,3 mm Ausgängen (L/R) für Verstärker- oder Pedalboard-Anschluss
- Verhindert Störungen und Signalverluste durch lange Kabelstrecken und Einstreuungen
- Premium-Jensen-Trafos für natürliche, transparente Klangqualität
- Ideal für Studios, z. B. Routing von Gitarrensignalen von der Regie zu entfernten Aufnahmeräumen
- Perfekt für große Bühnen mit Stereo-Verstärker-Setups neben der Bühne
- Kompatibel mit üblichen Effektpedal Netzteilen von 9V bis 18V (SGI Stereo TX)
- Das Empfängermodul (SGI Stereo RX) benötigt keine eigene Stromversorgung
- L/R Thru-Ausgänge (SGI Stereo TX) zur Ansteuerung lokaler Verstärker oder DI-Boxen
- Ground Lift Schalter (SGI Stereo RX) reduziert Brummschleifen
- 180°-Phasenumkehrschalter am linken Ausgang (SGI Stereo RX) korrigiert Phasenprobleme zwischen Verstärkern
- Entwickelt und hergestellt von Radial Canada

Features (SGI-TX Transmitter / Sendermodul)

- Sendermodul des Radial SGI Stereo-Line-Driver Übertragungssystems
- Receiver-Modul (SGI Stereo RX) erforderlich
- Verlustfreie symmetrische Übertragung von 2 Instrumentensignalen bis zu 100 Metern Entfernung
- 2x 6,3 mm Klinke Hi-Z-Instrumenteneingänge (L/R)
- 1x RJ45 etherCON-Ausgang (locking)
- 2x 6,3 mm Klinke L/R Thru-Ausgänge zur Ansteuerung lokaler Verstärker oder DI-Boxen
- Leistungsstarke Buffer-Schaltungen zur Übertragung von Stereosignalen über große Entfernungen
- Premium-Jensen-Transformatoren symmetrieren das Signal für natürliche, transparente Klangqualität
- Kompatibel mit üblichen Effektpedal Netzteilen von 9V bis 18V
- Ideal für Studios, z. B. Routing von Gitarrensignalen von der Regie zu entfernten Aufnahmeräumen
- Perfekt für große Bühnen mit Stereo-Verstärker-Setups neben der Bühne
- Entwickelt und hergestellt von Radial Canada

Feature List (SGI-RX Receiver/ Empfängermodul)

- Empfängermodul des Radial SGI Stereo-Line-Driver Übertragungssystems
- Sendermodul (SGI Stereo TX) erforderlich
- Verlustfreie symmetrische Übertragung von 2 Instrumentensignalen bis zu 100 Metern Entfernung
- 1x RJ45 etherCON-Eingang (locking)
- 2x 6,3 mm Klinke Ausgänge (L/R) für den Anschluss von Verstärker oder Pedalboard
- Wandelt das Signal in ein unsymmetrisches Signal zurück und passt die Impedanz an, um eine saubere Stereowiedergabe zu gewährleisten
- Premium-Jensen-Transformatoren für natürliche, transparente Klangqualität
- Ground Lift Schalter reduziert Brummschleifen
- 180°-Phasenumkehrschalter am linken Ausgang korrigiert Phasenprobleme zwischen Verstärkern
- Benötigt keine eigene Stromversorgung
- Ideal für Studios, z. B. Routing von Gitarrensignalen von der Regie zu entfernten Aufnahmeräumen
- Perfekt für große Bühnen mit Stereo-Verstärker-Setups neben der Bühne
- Entwickelt und hergestellt von Radial Canada





Beschreibung

SGI Stereo ist ein leistungsstarkes Stereo-Line-Driver-System für Gitarre und Bass, das zwei Instrumentensignale über große Entfernungen übertragen kann – ohne Rauschen oder Signalverlust. Durch die Symmetrierung der Eingangssignale, ist eine saubere, unverfälschte Übertragung an weit entfernt stehende Verstärker, Pedalboards oder Aufnahmekabinen gewährleistet.

Key Features:

- Symmetrische Stereo Übertragung für Gitarre und Bass
- Verlustfreie symmetrische Übertragung bis zu 100 Metern Entfernung
- Premium-Jensen-Transformatoren für natürliche, transparente Klangqualität
- Liefert natürlichen Klang an Stereoverstärker außerhalb der Bühne
- Übertragung von analogem Audio über ein einziges Cat5-Ethernet-Kabel

Das SGI-Stereo-System ist ideal für große Bühnen, bei denen hochohmige Instrumentensignale oft durch lange Kabelstrecken oder Störungen durch Beleuchtungssysteme beeinflusst werden.
Durch das symmetrieren des Stereosignals des sorgt das SGI Stereo für eine saubere, rauschfreie Übertragung – perfekt für Isolationsboxen, Verstärker unter der Bühne oder entfernte "ruhige" Räume.

In komplexen Live-Setups bietet das SGI Stereo eine elegante Lösung zur Organisation von Stereo-Rigs. Es ermöglicht Gitarristen, Stereo-Pedalboards mit weit entfernten Verstärkern zu verbinden, wobei Klang, Klarheit und Phasenintegrität erhalten bleiben.

Im Studio ist das SGI Stereo ebenso effektiv. Gitarristen können in der Regie mit ihrem Pedalboard interagieren und ihren Sound während des Einspielens aus den Studiomonitoren abhören, während der Verstärker im Aufnahmeraum steht. Dies ermöglicht eine kontrollierte, angenehme Aufnahmeumgebung.

Das SGI Stereo-System besteht aus zwei Komponenten:

- SGI Stereo TX (Transmitter / Sender)
- SGI Stereo RX (Receiver / Empfänger)

Die Verbindung zwischen SGI Stereo TX und RX erfolgt über ein einziges Standard-Cat5-Ethernet-Kabel. Zwei unsymmetrische Instrumentensignale werden an den SGI Stereo TX angeschlossen, symmetrisch übertragen und am SGI Stereo RX wieder in unsymmetrische Signale umgewandelt, um sie an Verstärker oder Pedale anzuschließen.

Das SGI Stereo Line-Driver-System nutzt Premium Jensen Übertrager, um eine optimale Klangqualität zu gewährleisten. Diese Übertrager bieten ausgezeichnete Isolation, gleichmäßigen Frequenzgang, wenig Rauschen und minimale Verzerrung – wodurch der natürliche Charakter der Instrumentensignale über lange Kabelstrecken erhalten bleibt.

Das SGI Stereo TX kann von standardmäßigen Pedalboard-Netzteilen von 9V bis 18V betrieben werden. Der SGI Stereo RX benötigt kein eigenes Netzteil.

SGI Stereo RX besitzt eine Ground Lift-Schalter zur Reduzierung von Brummschleifen, und eine 180°-Polaritätsumkehr am linken Ausgang zur Behebung von Phasenproblemen bei Verwendung mehrerer Verstärker. SGI Stereo TX besitzt L/R Thru-Ausgänge zur Ansteuerung lokaler Verstärker oder DI-Boxen.

Anwendungsbeispiele

a) Verwendung des Radial SGI Stereo im Studio

Das SGI Stereo ist das perfekte Interface für Studioaufnahmen. Jetzt kannst du im Kontrollraum sitzen, Gitarre spielen und tatsächlich hören, was durch die Monitore kommt. Verbinde einfach deine Gitarre oder dein Pedalboard über zwei 1/4"-Instrumentenkabel mit dem Sender, führe ein einzelnes Standard-Cat5-Ethernet-Kabel an den RX und drehe nach Herzenslust an deinen Effekten!

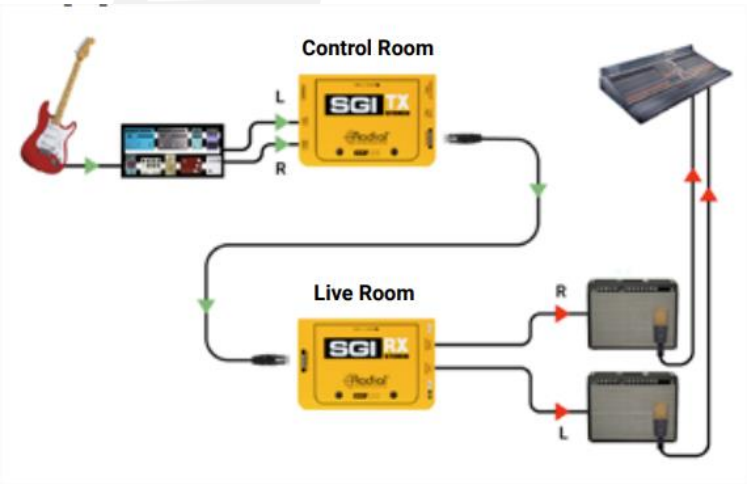

b) Nutzung des Radial SGI Stereo auf der Bühne

Das SGI-Stereo-System ist ideal für große Bühnen, bei denen hochohmige Instrumentensignale oft durch lange Kabelstrecken oder Störungen durch Beleuchtungssysteme beeinflusst werden.
Durch das symmetrieren des Stereosignals des sorgt das SGI Stereo für eine saubere, rauschfreie Übertragung.

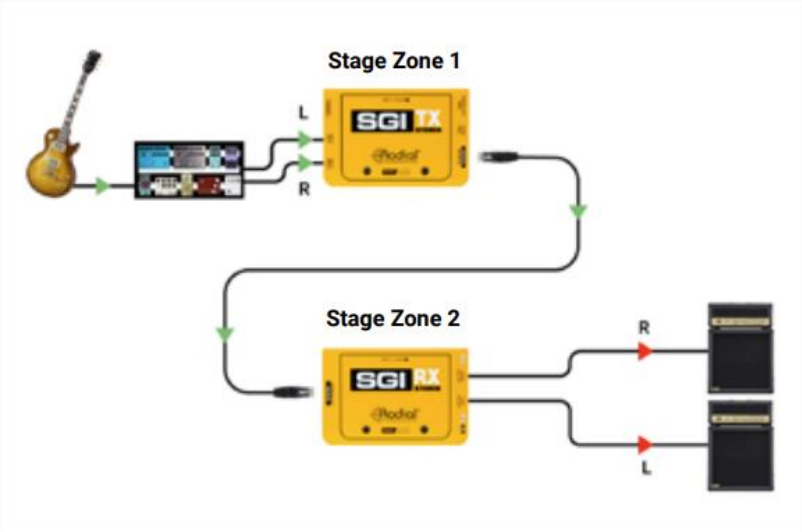

c) Eine Lösung für komplexe Routing-Systeme

Das SGI Stereo-System ist ein wunderbares Werkzeug, um komplexe Setups auf der Bühne zu managen. Du kannst auch ein “normales” SGI (Mono) verwenden, um das Signal von einem Gitarrensender auf dein Pedalboard zu leiten, und dann das SGI-Stereo verwenden, um den Ausgang deines Stereo-Pedalboards an deine hinter der Bühne stehenden Gitarrenverstärker schicken - bis zu 100 Meter Störungsfrei!

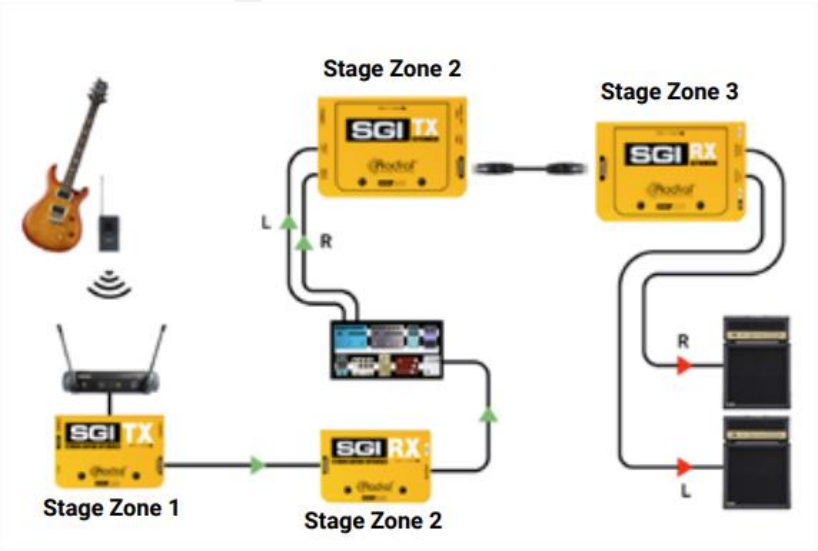

[RADIAL SGI STEREO LINE-DRIVER-SYSTEM - B2B Download Link]