# RADIAL SGI STEREO TX|RX
## (Stereo Instrument Line Driver)



- Artikel- en EAN-nummer:
    - SGI-Stereo-System: 71073 | 676101047659 | Bundle SGI TX en SGI RX
    - SGI-Stereo-TX Transmitter: 71074 | 676101047666 | SGI TX los artikel
    - SGI-Stereo-RX Receiver: 71075 | 676101047673 | SGI RX los artikel
- Verpakkingsafmetingen: 29.5 x 12 x 6.5 cm (bundle) | 16 x 10.5 x 7 cm (los artikel)
- Gewicht: 1.02 kg (bundle) | 0.51 kg (los artikel)
- Afbeeldingen | Vertalingen | Gebruikershandleiding

### Wat retailers moeten weten

- Neemt een paar ongebalanceerde instrumentsignalen op en stelt u in staat deze tot 100 meter te verzenden zonder ruis of signaalverlies. Ideaal voor grote podia en studiotoepassingen met stereopedalboards.
- Het SGI-Stereo-systeem bestaat uit twee units: de SGI-Stereo-TX-zender en de SGI-Stereo-RX-ontvanger.
- SGI-Stereo-TX en SGI-Stereo-RX zijn verkrijgbaar als bundel (artikel xxxxx) of afzonderlijk (SGI-TX: xxxxx/ SGI-RX: xxxxx).
- Sluit uw gitaar of stereopedalboard aan op de SGI-Stereo-TX-ingang en uw versterkers op de SGI-Stereo-RX-uitgangen. De verbinding tussen SGI-TX en SGI-RX wordt gemaakt via een standaard Cat5 Ethernet-kabel, en u bent klaar om te beginnen.
- Toepassingsvoorbeelden:
    - Studio: Gitaristen kunnen in de controlekamer blijven en tijdens het spelen daadwerkelijk horen wat er via de studiomonitors wordt weergegeven.
    - Live: Gitaristen kunnen lange kabels op het podium gebruiken met behoud van de klank en een zuiver, ruisvrij signaal naar externe versterkers of isolatiekasten.






## Functielijst (SGI-systeem RX & TX)

- Gebalanceerd stereo line driver-systeem voor stereo gitaarpedalen, pedaalborden of versterkermodellen
- Ruisvrije, verliesvrije gebalanceerde transmissie van twee instrumentsignalen tot een afstand van 100 meter
- Verkrijgbaar als bundel (SGI Stereo TX + SGI Stereo RX) of als afzonderlijke componenten
- Bundel bestaat uit stereoreceiver (SGI Stereo RX) en stereozender (SGI Stereo TX)
- Verbinding tussen TX en RX via een enkele standaard Cat5 Ethernet-kabel (niet meegeleverd)
- SGI Stereo TX: dubbele 6,3 mm Hi-Z-instrumentingangen (L/R) en vergrendelbare RJ45 etherCON-uitgang
- SGI Stereo RX: vergrendelbare RJ45 etherCON-ingang en dubbele 6,3 mm-uitgangen (L/R) voor aansluiting op versterker of pedaalbord
- Voorkomt interferentie en signaalverlies veroorzaakt door lange kabels en verlichtingssystemen
- Hoogwaardige Jensen-transformatoren voor een natuurlijke, transparante geluidskwaliteit
- Ideaal voor studio's, bijvoorbeeld voor het routeren van stereogitaarsignalen van controlekamers naar afgelegen isolatiecabines
- Perfect voor grote podia en stereo versterkeropstellingen buiten het podium
- Compatibel met pedaalbordvriendelijke voedingen van 9V tot 18V (SGI Stereo TX)
- Ontvangermodule (SGI Stereo RX) heeft geen eigen voeding nodig
- L/R Thru-uitgangen (SGI Stereo RX) voor het voeden van lokale versterkers of direct boxes
- Ground Lift-schakelaars (SGI Stereo RX) verminderen ground loop-problemen
- 180° polariteitsomkeerschakelaar op linkeruitgang (SGI Stereo RX) corrigeert faseproblemen tussen versterkers
- Ontwikkeld en geproduceerd door Radial Canada

## Functielijst (alleen SGI-TX-zender)

- Stereo-zendmodule van Radial SGI Stereo line driver-systeem
- Ontvangermodule (SGI Stereo RX) vereist
- Ruisvrije, verliesvrije gebalanceerde transmissie van stereo-instrumentsignalen tot afstanden van 100 meter
- Dubbele 6,3 mm Hi-Z-instrumentingangen (L/R) voor gitaar, bas en keyboardsLocking RJ45 etherCON output
- Maakt gebruik van hoogwaardige gebufferde schakelingen voor het verzenden van stereosignalen over lange afstanden
- Hoogwaardige Jensen-transformatoren voor een natuurlijke, transparante geluidskwaliteit
- Compatibel met pedaalbordvriendelijke voedingen van 9 V tot 18 V
- Ideaal voor studio's, bijvoorbeeld voor het routeren van stereogitaarsignalen van controlekamers naar afgelegen isolatiecabines
- Perfect voor grote podia en externe stereo-versterkeropstellingen
- Ontwikkeld en geproduceerd door Radial Canada

## Functielijst (alleen SGI-RX-ontvanger)

- Stereo-ontvangermodule van Radial SGI Stereo line driver-systeem
- Zendermodule (SGI Stereo TX) vereist
- Ruisvrije, verliesvrije gebalanceerde transmissie van stereo-instrumentsignalen tot afstanden van 100 meter
- Vergrendelbare RJ45 etherCON-ingangDual 6.3 mm outputs (L/R) for amplifier or pedalboard connection

- Ontvangt, converteert en past de signaalimpedantie aan voor een getrouwe stereogeluidsweergave
- Hoogwaardige Jensen-transformatoren voor een natuurlijke, transparante geluidskwaliteit
- L/R Thru-uitgangen voor het voeden van lokale versterkers of direct boxes
- Ground Lift-schakelaars verminderen aardlusproblemen
- 180° polariteitsomkeerschakelaar op linkeruitgang voor het corrigeren van fasecancellatie
- Geen eigen voeding nodig
- Ideaal voor studio's, bijvoorbeeld voor het routeren van stereogitaarsignalen van controlekamers naar afgelegen isolatiecabines
- Perfect voor grote podia en stereoversterkeropstellingen buiten het podium
- Ontwikkeld en geproduceerd door Radial Canada

## Toepassingen

a) Gebruik van de SGI Stereo in de studio

De SGI Stereo is de perfecte interface voor studio-opnames. Je kunt nu in de controleruimte zitten en gitaar spelen terwijl je daadwerkelijk hoort wat er via de monitoren wordt weergegeven. Sluit eenvoudig je gitaar of pedalboard met twee ¼”-instrumentkabels aan op de TX, gebruik één standaard Cat5-Ethernetkabel naar de RX en speel naar hartenlust!

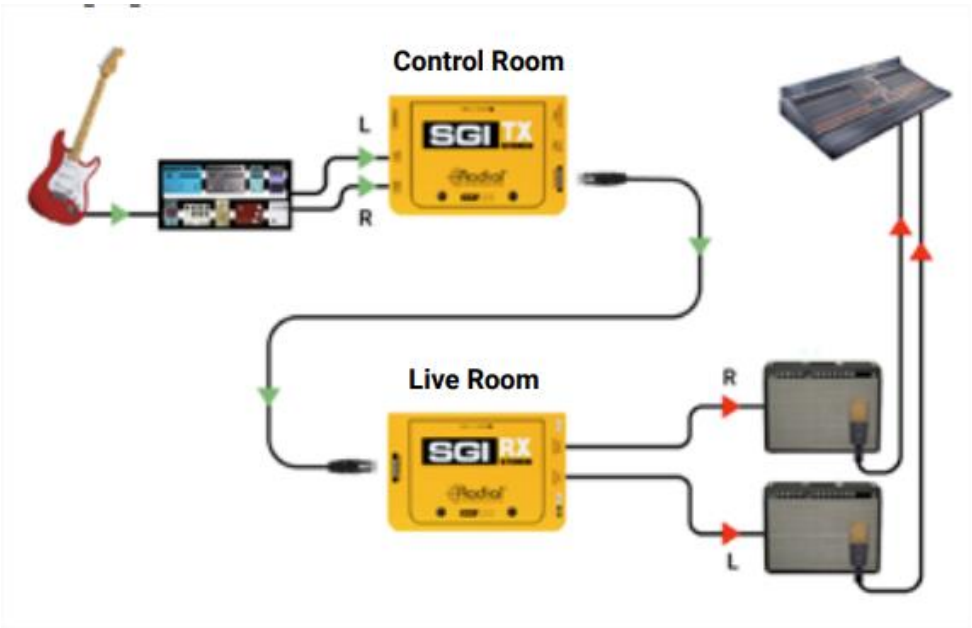

b) Gebruik van de SGI Stereo op het podium

De SGI Stereo is een kant-en-klare oplossing voor grote podia, waar hoogohmige gitaarsignalen vaak worden beïnvloed door de capaciteit van lange kabels of door storingen van verlichtingssystemen. De SGI Stereo balanceert het signaal van je pedalboard en levert dit zonder ruis. Perfect voor isolatiecabines, versterkers onder het podium of externe 'stille' ruimtes.

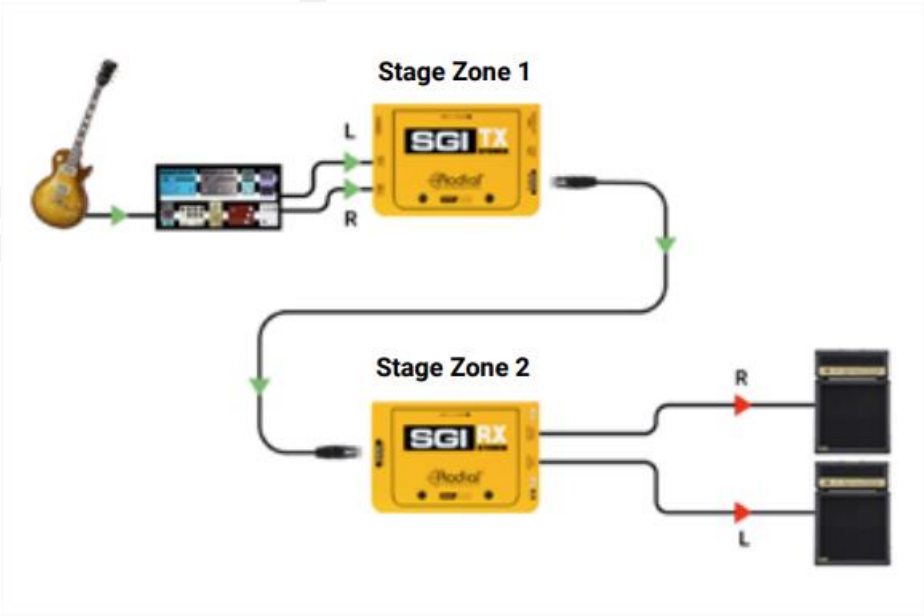


c) Een oplossing voor complexe routingsystemen

Het SGI Stereo-systeem is een uitstekend hulpmiddel voor het beheren van complexe setups op het podium. Je kunt ook een originele SGI gebruiken om het signaal van een draadloze ontvanger naar je pedalboard te routen, en vervolgens een paar SGI Stereo-units inzetten om de stereo-uitgang van je pedalboard naar externe gitaarversterkers te sturen en signalen tot wel 100 meter (300 ft) ruisvrij te transporteren.

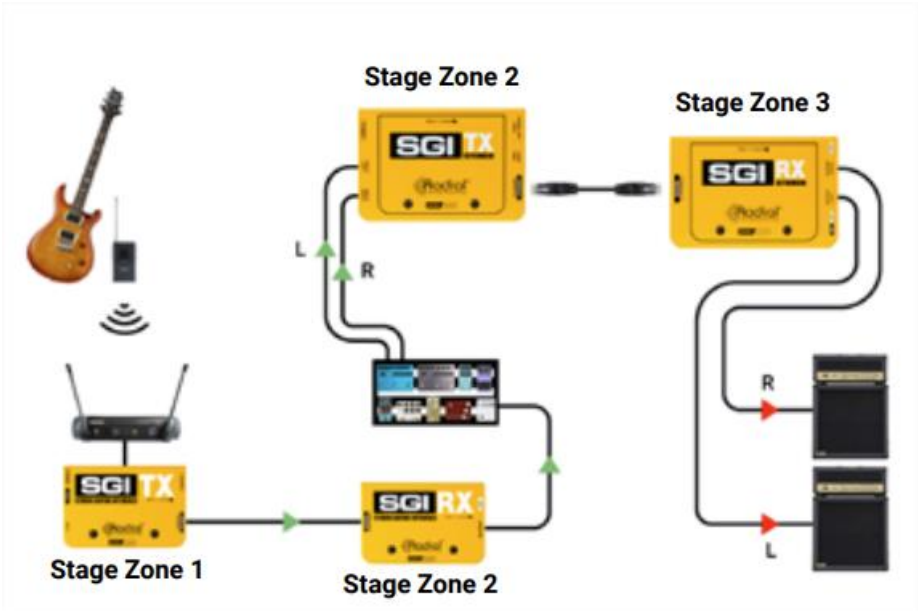

## Beschrijving

De SGI Stereo is een krachtig stereolijndriversysteem voor gitaar en bas dat twee ongebalanceerde instrumentsignalen ontvangt en deze over lange afstanden kan verzenden, volledig zonder ruis of signaalverlies. Door de signalen om te zetten naar gebalanceerde transmissie, levert de SGI Stereo kristalhelder stereogeluid aan externe versterkers, isolatiekasten of studioversterkerruimtes.

Belangrijkste kenmerken:
- Gebalanceerde stereolijndriver voor gitaar en bas
- Verzend stereosignalen tot 100 meter (300 ft) zonder verlies
- Hoogwaardige Jensen-transformatoren voor optimale geluidskwaliteit
- Levert een natuurlijke klank aan stereoversterkers buiten het podium
- Verzendt analoge audio via een enkele Cat5 Ethernet-kabel

Het SGI Stereo-systeem is ideaal voor grote podia waar instrumentensignalen met hoge impedantie vaak worden beïnvloed door de capaciteit van lange kabels of interferentie van verlichtingssystemen. Door het stereosignaal van een pedaalbord of instrumentopstelling in balans te brengen, zorgt de SGI Stereo voor een zuivere, ruisvrije transmissie – perfect voor isolatiekasten, versterkers onder het podium of afgelegen 'stille' ruimtes.

In complexe live-opstellingen biedt de SGI Stereo een elegante oplossing voor het beheer van stereosystemen. Hiermee kunnen gitaristen de uitgangen van hun stereopedalboard naar externe versterkers leiden, met behoud van toon, helderheid en fase-integriteit over lange afstanden.

In de studio is de SGI Stereo even effectief. Gitaristen kunnen in de controlekamer blijven en spelen terwijl ze hun geluid via studiomonitors monitoren, terwijl de stereogitaarversterkers op afstand in een geïsoleerde ruimte worden geplaatst, wat zorgt voor nauwkeurige monitoring en een comfortabele opnameomgeving.

Het SGI Stereo-systeem bestaat uit twee componenten:
- SGI Stereo TX (zender)
- SGI Stereo RX (ontvanger)

De verbinding tussen de SGI Stereo TX en RX wordt gemaakt met behulp van een enkele standaard Cat5 Ethernet-kabel. Twee ongebalanceerde instrumentsignalen worden aangesloten op de SGI Stereo TX, in gebalanceerde vorm verzonden en bij de SGI Stereo RX weer omgezet naar ongebalanceerde signalen voor aansluiting op versterkers of pedalen.

Het SGI Stereo line driver-systeem maakt gebruik van hoogwaardige Jensen-transformatoren om een optimale geluidskwaliteit te garanderen. Deze transformatoren bieden uitstekende isolatie, een consistente frequentierespons, weinig ruis en minimale vervorming, waardoor het natuurlijke karakter van de instrumentsignalen over lange kabels behouden blijft.

De SGI Stereo TX kan worden gevoed door standaard pedaalbordvriendelijke voedingen van 9V tot 18V. De SGI Stereo RX heeft geen eigen voeding nodig.

Extra functies op de SGI Stereo RX zijn onder meer speciale ground lift-schakelaars om ground loop-problemen te verminderen, L/R thru-uitgangen voor het voeden van lokale versterkers en een 180°

polariteitsomkeerschakelaar op de linkeruitgang om fase-annulering te corrigeren bij gebruik van meerdere versterker.

**RADIAL SGI STEREO LINE-DRIVER-SYSTEM - B2B Download Link**