SBC200

Batterijlader

Manual for the Shure SBC200. Specs and how-to information for the SBC200 dual docking rechargeable battery station, used to charge SB900 series batteries and compatible transmitters

Version: 4.0 (2025-H)

Table of Contents

SBC200 Batterijlader **3**

BELANGRIJKE VEILIGHEIDSINSTRUCTIES **3**

Opmerking: 4

Lader SBC200 **4**

Kenmerken 4

Inbegrepen componenten **5**

Voeding **5**

Een lader toevoegen **6**

Laden **7**

Certificering **9**

SBC200
Batterijlader

BELANGRIJKE VEILIGHEIDSINSTRUCTIES

1. LEES deze instructies.
2. BEWAAR deze instructies.
3. NEEM alle waarschuwingen in acht.
4. VOLG alle instructies op.
5. GEBRUIK dit apparaat NIET in de buurt van water.
6. REINIG UITSLUITEND met een droge doek.
7. Blokkeer de ventilatieopeningen NIET. Zorg dat er voldoende afstand wordt gehouden voor een adequate ventilatie. Installeer het product volgens de instructies van de fabrikant.
8. Plaats het apparaat NIET in de buurt van warmtebronnen, zoals open vuur, radiatoren, warmteroosters, kachels of andere apparaten (waaronder versterkers) die warmte genereren. Plaats geen bronnen van open vuur in de buurt van het product.
9. Zorg ervoor dat de beveiliging van de gepolariseerde stekker of randaardestekker NIET wordt aangetast. Een gepolariseerde stekker heeft twee pennen waarbij er één breder is dan de andere. Een randaardestekker heeft twee pennen en een derde aardaansluitingpen. De breedste pen en de derde aardaansluitingpen zijn bedoeld om uw veiligheid te garanderen. Als de meegeleverde stekker niet in de contactdoos past, vraagt u een elektricien om de verouderde contactdoos te vervangen.
10. Zorg ervoor dat er NIET over het netsnoer kan worden gelopen en het niet wordt afgekneld, vooral bij stekkers en uitgangen en op de plaats waar het snoer aan het apparaat vastzit.
11. GEBRUIK UITSLUITEND door de fabrikant gespecificeerde hulpstukken/accessoires.
12. GEBRUIK het apparaat UITSLUITEND in combinatie met een door de fabrikant gespecificeerde of bij het apparaat meegeleverde wagen, standaard, driepoot, beugel of tafel. Wees bij gebruik van een wagen voorzichtig tijdens het verplaatsen van de wagen met het apparaat om letsel door omkantelen te voorkomen.



13. HAAL de stekker van dit apparaat UIT de contactdoos tijdens onweer/bliksem of wanneer het lange tijd niet wordt gebruikt.
14. Laat onderhoud altijd UITVOEREN door bevoegd onderhoudspersoneel. Onderhoud moet worden uitgevoerd wanneer het apparaat op enigerlei wijze is beschadigd, bijvoorbeeld bij beschadiging van het netsnoer of de stekker, als er vloeistof of voorwerpen in het apparaat zijn terechtgekomen, het apparaat is blootgesteld aan regen of vocht, niet naar behoren werkt of is gevallen.
15. STEL het apparaat NIET bloot aan druppels en rondspattend vocht. PLAATS GEEN met vloeistof gevulde objecten, bijvoorbeeld een vaas, op het apparaat.
16. De NETSTEKKER of een koppelstuk van het apparaat moet altijd klaar voor gebruik zijn.
17. Het door het apparaat verspreide geluid mag niet meer zijn dan 70 dB(A).
18. Apparaten van een KLASSE I-constructie moeten worden aangesloten op een WANDCONTACTDOOS met beschermende aardaansluiting.
19. Stel dit apparaat niet bloot aan regen of vocht om het risico op brand of elektrische schokken te verminderen.

20. Probeer dit product niet te wijzigen. Anders kan lichamelijk letsel optreden en/of het product defect raken.
21. Gebruik dit product binnen de gespecificeerde bedrijfstemperaturen.

	Dit symbool geeft aan dat in deze eenheid een gevaarlijk spanning aanwezig is met het risico op een elektrische schok.
	Dit symbool geeft aan dat in de documentatie bij deze eenheid belangrijke bedienings- en onderhoudsinstructies zijn opgenomen.

Voorzichtig: transporteer de laders niet met ingevoerde batterijen.

Waarschuwing: laad de batterijen niet op in afgesloten ruimten met onvoldoende ventilatie.

Opmerking:

- Dit apparaat is bedoeld om in professionele audiotoepassingen te worden gebruikt.
- EMC-conformiteit wordt gebaseerd op het gebruik van meegeleverde en aanbevolen kabeltypen. Bij gebruik van andere kabeltypes kunnen de EMC-prestaties worden aangetast.
- Gebruik deze batterijlader uitsluitend met de laadmodules en batterijpakketten van Shure waarvoor hij is bedoeld. Gebruik met andere dan de opgegeven modules en batterijpakketten kan het risico van brand of explosie vergroten.
- Wijzigingen of aanpassingen die niet expliciet zijn goedgekeurd door Shure Incorporated kunnen uw bevoegdheid om het apparaat te gebruiken tenietdoen.

WAARSCHUWING

- Batterijpakketten kunnen exploderen of giftige stoffen afgeven. Gevaar voor brand of verbranding. Niet openen, indeuken, wijzigen, demonteren, tot boven 60 °C verwarmen of verbranden.
- Volg de instructies van de fabrikant op.
- Gebruik uitsluitend een Shure-lader om oplaadbare Shure-batterijen op te laden.
- WAARSCHUWING: Explosiegevaar indien batterij door verkeerd exemplaar wordt vervangen. Uitsluitend vervangen met hetzelfde type of een gelijkwaardig type.
- Stop nooit een batterij in uw mond. Neem bij doorslikken contact op met een arts of de plaatselijke eerste hulp.
- Niet kortsluiten; dit kan brandwonden of brand opleveren.
- Geen batterijpakketten opladen of gebruiken met andere dan oplaadbare Shure-batterijen.
- Voer batterijpakketten op juiste wijze af. Raadpleeg de plaatselijke verkoper voor de juiste afvoermethode voor gebruikte batterijpakketten.
- Batterijen (batterijpakketten of geplaatste batterijen) mogen niet worden blootgesteld aan grote hitte, zoals direct zonlicht, vuur etc.

WAARSCHUWING: Explosiegevaar indien batterij door verkeerd exemplaar wordt vervangen. Alleen gebruiken met AA-batterijen.

Lader SBC200

De lader SBC200 met twee compartimenten kan twee zenders, bodypacks of batterijen uit de SB900-serie bevatten. Deze kan op elke geschikte plaats met voldoende ruimte en ventilatie worden gebruikt.

Kenmerken

- Laad tot 2 bodypacks, zenders of batterijen uit de SB900-serie op
- Sluit tot 4 eenheden aan op één PS60-voeding
- LED-pictogrammen voor batterijstatus

- Werkt met compatibele handheld- en bodypack-apparaten zoals de P9RA, P10R, ULXD1, ULXD2, QLXD1. QLXD2, P3RA, AD1 en AD2

Inbegrepen componenten

- Lader SBC200
- PS60-voeding (niet inbegrepen bij model SBC200)
- Schroeven om meer apparaten te bevestigen (8)
- Inbussleutel (zeskantsleutel)

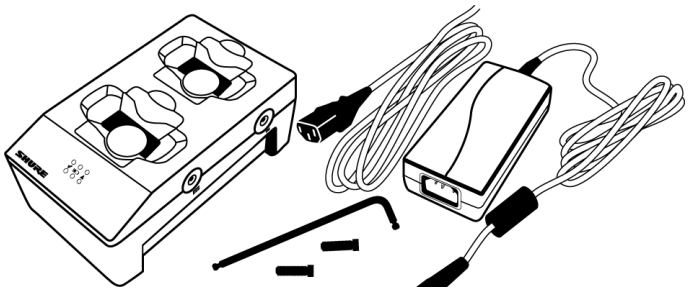

Opmerking: Oplaadbare Shure-batterijen niet inbegrepen.

Voeding

1. Sluit de DC-voedingskabel aan op de connector aan de onderkant van de lader. Draai de borgmoer met de hand aan voor een goede aansluiting.
2. Leid de kabel door de gewenste goot en druk de kabel erin om deze vast te zetten.
3. Sluit de voedingskabel aan op de AC-adapter.

WAARSCHUWING:

- Gebruik geen tang of ander gereedschap om de borgmoer aan te draaien. De DC-kabel moet worden bevestigd voordat de lader wordt gemonteerd.
- Sluit de voeding pas aan op het stopcontact als de DC-verbinding en de lader zijn aangebracht.
- Nadat de lader is vastgezet, sluit u de voedingskabel aan op een goed geaard stopcontact.

De SBC200 heeft geen aan/uit-schakelaar. Als de lader op het stopcontact is aangesloten, is deze gebruiksklaar. De LED's gaan branden nadat de batterijen zijn geplaatst.

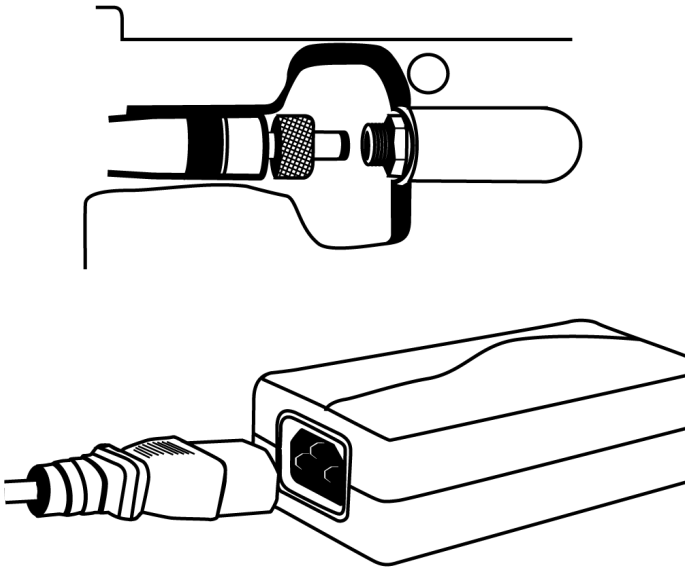

Een lader toevoegen

Om ruimte te besparen en rommel te voorkomen, kunnen 4 laders 1 voeding delen.

1. Haal de stekker van de lader uit de voedingsbron.
2. Breng stelschroeven aan in de voeding-doorgangsconnector.
3. Lijn de apparaten uit en draai de schroeven aan met de bijgeleverde inbussleutel.

   Belangrijk: *Niet te strak vastdraaien.*

4. Herhaal de bovenstaande stappen om meer laders toe te voegen.
5. Sluit de DC-voedingskabel aan op een contactbus aan de onderkant van de lader.

   Opmerking: *Eén PS60 kan maximaal 4 laders van voeding voorzien.*

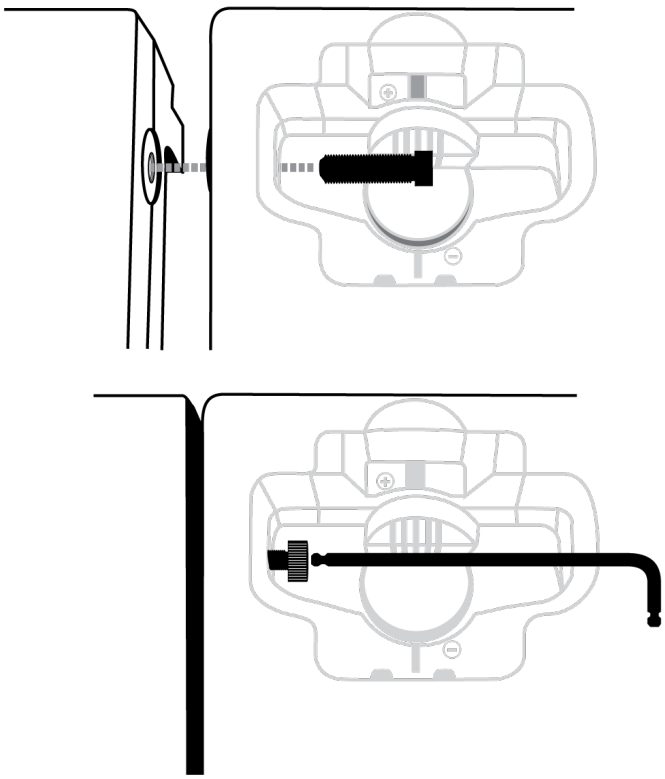

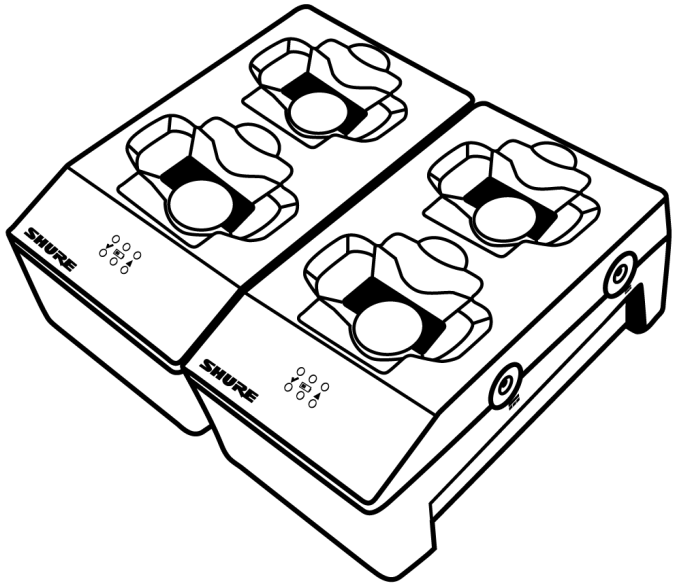

Laden

Om de batterijen te laden, plaatst u ze in de laadcompartimenten met de kant met de groef omlaag. De LED's gaan branden om de batterijstatus aan te geven.

Laadstatus-LED's

Beschrijving	LED	Kleur	Staat
Gebruiksklaar	✓	Groen	Geladen (99-100%)
	✓	Groen en rood	Laden (90-99%)
Laden	▮▮▮▮▮▮	Rood	Laden (0 - 90%)
Waarschuwing	▲	Geel	Batterij kan niet worden geladen*

***** Batterij is mogelijk te warm of te koud om een lading op te nemen.

Opmerking: Sla de batterijen op in de lader of in een geschikte houder. Om kortsluiting tussen de polen te voorkomen, mogen de batterijen NIET in een doos of zak met metalen voorwerpen zoals spijkers, schroeven of sleutels worden geplaatst.

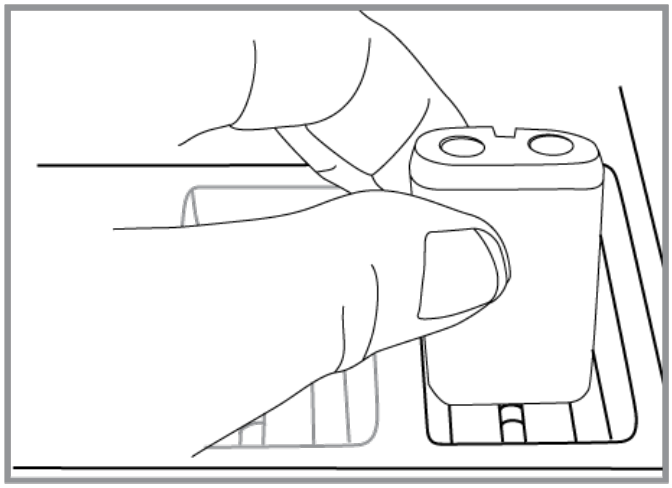

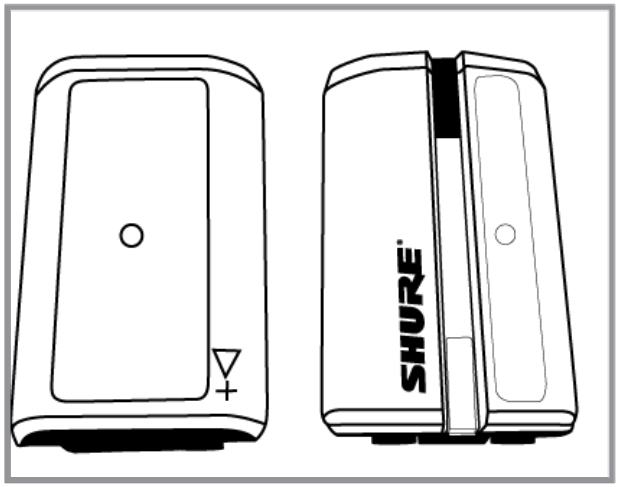

Productgegevens

Laadstroom
0.75 A

Laadtijd
50% = 1 uur; 100% = 3 uur

Externe voeding
PS60

Voedingsvereisten
15 V DC, 3,33 A max.

Afmetingen
66 x 99 x 165 mm (2,6 x 3,9 x 6,5 in.), H x B x D

Gewicht
284 g (10 oz.)

Certificering

Voldoet aan de essentiële vereisten van de volgende Europese Richtlijnen:

- WEEE-richtlijn 2002/96/EG zoals gewijzigd door 2008/34/EG
- RoHS-richtlijn 2011/65/EG

Opmerking: *Houd u aan het lokale recyclingschema voor elektronisch afval.*

De CE-conformiteitsverklaring kan worden verkregen van Shure Incorporated of een van haar Europese vertegenwoordigers. Bezoek www.shure.nl voor contactinformatie

De CE-conformiteitsverklaring kan worden verkregen via: www.shure.com/europe/compliance

Erkende Europese vertegenwoordiger:
Shure Europe GmbH
Hoofdkantoren in Europa, Midden-Oosten en Afrika
Afdeling: EMEA-goedkeuring
Jakob-Dieffenbacher-Str. 12
75031 Eppingen, Duitsland
Telefoon: +49-7262-92 49 0
Fax: +49-7262-92 49 11 4
E-mail: info@shure.de

設備名稱：充電器，型號（型式）：SBC200
Equipment name　Type designation (Type)

單元Unit	限用物質及其化學符號 Restricted substances and its chemical symbols					
	鉛Lead (Pb)	汞Mercury (Hg)	鎘Cadmium (Cd)	六價鉻 Hexavalent chromium (Cr^{+6})	多溴聯苯 Polybrominated biphenyls (PBB)	多溴二苯醚 Polybrominated diphenyl ethers (PBDE)
綫路板	○	○	○	○	○	○
綫路板上電阻	–	○	○	○	○	○
綫路板上其他電子元器件	○	○	○	○	○	○
接觸片	○	○	○	○	○	○
塑膠外殼	○	○	○	○	○	○

備考1.〝超出0.1 wt %〞及〝超出0.01 wt %〞係指限用物質之百分比含量超出百分比含量基準值。
Note 1：“Exceeding 0.1 wt %” and “exceeding 0.01 wt %” indicate that the percentage content of the restricted substance exceeds the reference percentage value of presence condition.

備考2.〝○〞係指該項限用物質之百分比含量未超出百分比含量基準值。
Note 2：“○” indicates that the percentage content of the restricted substance does not exceed the percentage of reference value of presence.

備考3.〝–〞係指該項限用物質為排除項目。
Note 3：The “–” indicates that the restricted substance corresponds to the exemption.